川本ポンプ

大切な「水」をあなたへ

Comfort Earth®

家庭用深井戸水中ポンプ
カワエース ディーパー® シリーズ

省エネインバータ | 高機能電装箱 | 高性能水中ポンプ | 清潔・ステンレス

Ver.1.2

Ability
[高性能]

Comfortable
[快適操作]

Ecology
[環境性]

用途に合わせて、選べる4タイプ

UF3形

UFL3形

UFE2形

UF3T形

Kawamoto®

進化を遂げた NEW カワエースディーパーシリーズ。
ACE性能で、さらに高性能で使いやすく安心!!

LINEUP

井戸水の給水に最適!

[標準タイプ]

UF3形

➡P3

水量が必要な消雪・散水用途に!

[水量タイプ]

UFL3形

➡P5

ジェットポンプからの取替えなら!

[小出力・高揚程]

UFE2形

➡P7

高所への給水など!

[受水槽付き]

UF3T形

➡P9

機種別運転特性

= Lモード　= Mモード　= Hモード　NEW = HHモード

口径 mm	形式※1		出力 W	運転特性 地下揚程(m)	運転特性 運転揚程(m)	運転特性 吐出し量(L/min)※2
25	UF3	UF3-450	450			
		UF3-600	600			
		UFH3-600	600			
		UF3-900	900			
		UF3-1100	1100			
32	UFL3	UFL3-450	450			
		UFL3-600	600			
		UFL3-900	900			
		UFL3-1100	1100			
25	UFE2	UFE2-300	300			
		UFE2-450	450			
25	UF3T	UF3T-450	450			
		UF3T-600	600			

※1 形式は末尾の電源記号を省略しています。　※2 運転特性の吐出し量は参考値になります。

注)ファインセンサーによるモード設定は、地下揚程や配管状況に合わせた適切な設定をおこなってください。
停止不能等の動作不良となる場合があります。

「ACE性能」とは!?

基本性能に優れ(Ability : アビリティ)、快適で使いやすく(Comfortable : コンフォタブル)、
環境に優しく経済的(Ecology : エコロジー)な製品。
ポンプおよび制御部品の形状・構造にこだわり、より長く・快適にお使いいただけます。

[COVER]

A ability 難燃性樹脂の採用

ユニットカバー・ベース部には、難燃性に優れた樹脂素材を使用しています。

C Comfortable 取付け作業が容易

保護カバーの固定方法を、手締めでもしっかりと固定できる簡単ビス留めに変更。工具の使えない狭い場所での作業も容易になりました。

[CONTROL BOX]
(電装箱)

A ability 6色LEDランプ

6色LEDランプでポンプの状態を表示。ランプは前・横・上の3方向から視認できます。

Point! C Comfortable 分割カバー

電装部カバーを分割することで、部分取外しが可能。また、端子台を電装箱上部に設置し、作業性が向上しました。

A ability 高い耐雷サージ性能

耐雷部品の拡充および最適レイアウト設計により、万一の場合の機器破損を防止。雷の多いシーズンも安心です。

Point! C Comfortable 徹底した防虫対策

樹脂コーティング(ポッティング)により、アリやナメクジなどの虫の侵入から基板を守ります。

E Ecology 圧力の最適制御

「L→M→H」の従来モードに、「HHモード」を追加※。設定の幅が広がり、ムダの少ない給水が可能になりました。

※ UFH3-600／UF3-900／UF3-1100で設定が可能。
※ 画像はファインセンサー調整部です。

[PUMP]

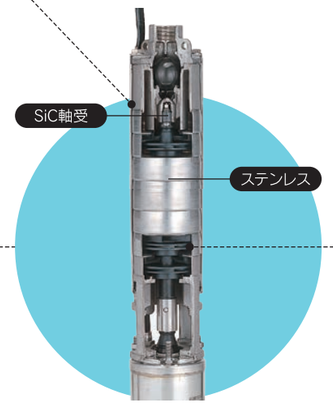

A ability 強靭な耐久性

摩耗性に優れた超硬度セラミック素材を使用したSiC軸受をはじめ、ケーシングや主軸等のポンプ主要部にはステンレス材を使用。砂や異物による摩耗・劣化に強く、安心してお使いいただけます。

Point! A ability 流水路の拡大

インペラの流水路径を拡大し、吐出し量がアップ。さらにストレーナの穴径を拡大し、異物が詰まり難くなりました。

※ 画像はストレーナの一部分です。

E Ecology 優れたポンプ性能

※ 画像はUF3形のインペラです。

インペラ・中間ケーシングの設計を見直し、水量性能を向上。
ポンプの力を効率よく引き出し、長期間安定した揚水性能を発揮します。

井戸水の給水に最適!

[標準タイプ]

UF3形

使いやすいスタンダードタイプ!

高性能

優れた揚水性能で、深い井戸からもぐんぐん揚水。充実した保護機能で、安心してお使いいただけます。

コンパクト設計

地上部の自動運転ユニットは、幅280mm×奥230mm×高280mmのコンパクトサイズで、据付場所を選ばず施工もスムーズです。

■標準仕様

制御方式	周波数制御による吐出し圧一定
設置場所	屋内・屋外(ポンプは水中・標高1,000m以下) 周囲温度:-10～40℃／湿度:90%RH以下
揚液	清水・0～25℃(凍結なきこと、砂含有量50mg/L以下)
ポンプ[材料]	US3・USH3形深井戸水中ポンプ(60Hz三相品) インペラ:樹脂 主軸:SUS304 吸込ケーシング:SCS13 吐出しケーシング:SCS13 中間ケーシング:SUS304+樹脂
モータ	キャンド式水中モータ 三相200V(電源電圧とは異なります)
ポンプ設置最大水深	50m(900W・1100W:70m)
電源	単相100V・200V　三相200V

■構成部品

深井戸水中ポンプ	井戸径100mm用
水中ケーブル	450W:3-1.25mm²×35m 600W:3-1.25mm²×40m 600W:3-1.25mm²×55m(UFH3形) 900W:3-1.25mm²×55m 1100W:3-1.25mm²×65m
吊り下げ用ロープ	450W:34m／600W:39m・54m(UFH3形) 900W:54m／1100W:64m
ビニルテープ	19mm×10m:水中ケーブル固定用
自動運転ユニット	電源ケーブル2m
付属品	●井戸ふた(井戸径100mm用) ●アース棒

■特殊仕様

●水中ケーブル延長 (450W:40m・50m／600W:45m・55m／900W(UFH3形600W):65m・75m／1100W:75m・85m)

■特別付属品(オプション)

●ノイズフィルタ(AM電波の弱い地域では必要となる場合があります)　●降水弁(凍結防止用)　●アキュムレータ20L-25
●DMS2形コントロールユニット　●ふた座170(井戸径125mm・150mm用)

■適用図

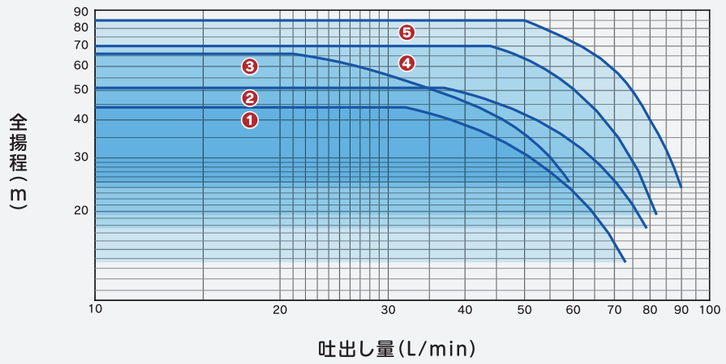

■仕様表 (少水量停止流量:4L/min)

口径 mm	符号	ユニット形式	出力 W	電源 V	標準仕様 吐出し量 L/min	標準仕様 全揚程 m	運転特性 地下揚程 m	運転特性 運転揚程 m	運転特性 吐出し量※ L/min	運転特性 始動揚程 m	標準価格 税込(本体)
25	❶	UF3-450S	450	単相100	38	40	30〈20〉[10]	14〈24〉[34]	32	10〈20〉[30]	356,400円(324,000円)
		UF3-450T		三相200							356,400円(324,000円)
	❷	UF3-600S(S2)	600	単相100 (S2:単相200)	43	47	35〈25〉[15]	16〈26〉[36]	37	12〈22〉[32]	388,300円(353,000円) S2:398,200円(362,000円)
		UF3-600T		三相200							388,300円(353,000円)
	❸	UFH3-600S(S2)	600	単相100 (S2:単相200)	25	62	50〈40〉[30]《20》	16〈26〉[36]《46》	21	12〈22〉[32]《42》	427,900円(389,000円) S2:437,800円(398,000円)
		UFH3-600T		三相200							427,900円(389,000円)
	❹	UF3-900(S2)	900	三相200 (S2:単相200)	48	66	50〈40〉[30]《20》	20〈30〉[40]《50》	44	16〈26〉[36]《46》	447,700円(407,000円) S2:460,900円(419,000円)
	❺	UF3-1100(S2)	1100	三相200 (S2:単相200)	53	81	60〈50〉[40]《30》	25〈35〉[45]《55》	50	21〈31〉[41]《51》	490,600円(446,000円) S2:507,100円(461,000円)

〈 〉内はファインセンサーM側／[ ]内はH側／《 》はHH側の場合です。　※ 参考値です。

■寸法・質量

※ 実施計画に際しましては納入仕様書をご請求ください。

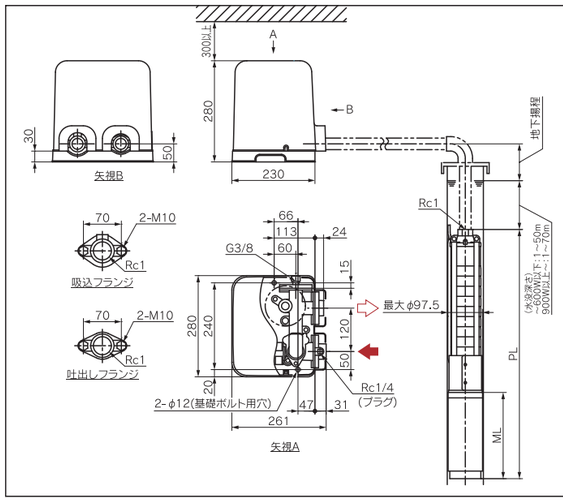

単位:mm

口径	形式(一部省略)	ポンプ段数	寸法 ML	寸法 PL	質量(kg) ポンプ	質量(kg) 自動運転ユニット
25	UF3-450	7	220	643	17	7
	UF3-600	8	239	690	19	
	UFH3-600	10	239	746	25.5	
	UF3-900 UF3-1100	12	295	858	26.5	

水量が必要な消雪・散水用途に!

[水量タイプ]

UFL3形

口径32mmで豊富な揚水量!

冬の消雪散水に最適な水量タイプ

家屋やマンションの玄関に積もった雪は厄介なもの。危険で歩きにくいうえに駐車にも困ります。UFL3形なら、豊富な揚水量で広い範囲の雪を消雪。冬でも快適に過ごせます。別売りの降雪センサー『雪見窓®』と合わせてご使用ください。

※『雪見窓®』を使用の場合、ユニット吐出し側に電動弁を設置ください。

■標準仕様

制御方式	周波数制御による吐出し圧一定
設置場所	屋内・屋外(ポンプは水中・標高1,000m以下) 周囲温度:-10～40℃／湿度:90%RH以下
揚液	清水・0～25℃(凍結なきこと、砂含有量50mg/L以下)
ポンプ[材料]	USL3形深井戸水中ポンプ(60Hz三相品) インペラ:SCS13 主軸:SUS304 吸込ケーシング:SCS13 吐出しケーシング:SCS13 中間ケーシング:SUS304+樹脂
モータ	キャンド式水中モータ 三相200V(電源電圧とは異なります)
ポンプ設置最大水深	50m(900W・1100W:70m)
電源	単相100V・200V　三相200V

■構成部品

深井戸水中ポンプ	井戸径100mm用
水中ケーブル	450W:3-1.25mm²×17m 600W:3-1.25mm²×17m 900W:3-1.25mm²×23m 1100W:3-1.25mm²×29m
吊り下げ用ロープ	450W:16m／600W:16m 900W:22m／1100W:28m
ビニルテープ	19mm×10m:水中ケーブル固定用
自動運転ユニット	電源ケーブル2m
付属品	●井戸ふた(井戸径100mm用) ●リング40(井戸ふた＋塩ビ配管組合せ用) ●アース棒

■特殊仕様

●水中ケーブル延長 (450W:23m・29m／600W:23m・29m／900W:29m・40m／1100W:35m・45m)

■特別付属品(オプション)

●ノイズフィルタ(AM電波の弱い地域では必要となる場合があります)　●アキュムレータ20L-25
●水中ポンプチェック弁(降水弁付)　●DMS2形コントロールユニット　●ふた座170(井戸径125mm・150mm用)

■適用図

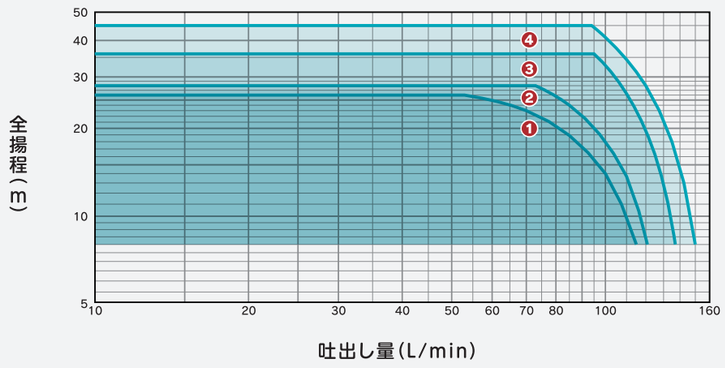

■仕様表 (少水量停止流量:4L/min)

口径	符号	ユニット形式	出力	電源	標準仕様 吐出し量	標準仕様 全揚程	運転特性 地下揚程	運転特性 運転揚程	運転特性 吐出し量※	運転特性 始動揚程	標準価格 税込(本体)
mm			W	V	L/min	m	m	m	L/min	m	
32	❶	UFL3-450S	450	単相100	72	22	12 [6]	14 [20]	53	10 [16]	416,900円(379,000円)
		UFL3-450T		三相200							416,900円(379,000円)
	❷	UFL3-600S(S2)	600	単相100 (S2:単相200)	85	24	12 [6]	16 [22]	73	12 [18]	436,700円(397,000円) S2:446,600円(406,000円)
		UFL3-600T		三相200							436,700円(397,000円)
	❸	UFL3-900(S2)	900	三相200 (S2:単相200)	100	32	18〈12〉[6]	18〈24〉[30]	95	14〈20〉[26]	533,500円(485,000円) S2:550,000円(500,000円)
	❹	UFL3-1100(S2)	1100	三相200 (S2:単相200)	100	41	24〈18〉[12]	21〈27〉[33]	94	17〈23〉[29]	588,500円(535,000円) S2:606,100円(551,000円)

〈 〉内はファインセンサーM側／[ ]内はH側の場合です。　※ 参考値です。

■寸法・質量

※ 実施計画に際しましては納入仕様書をご請求ください。

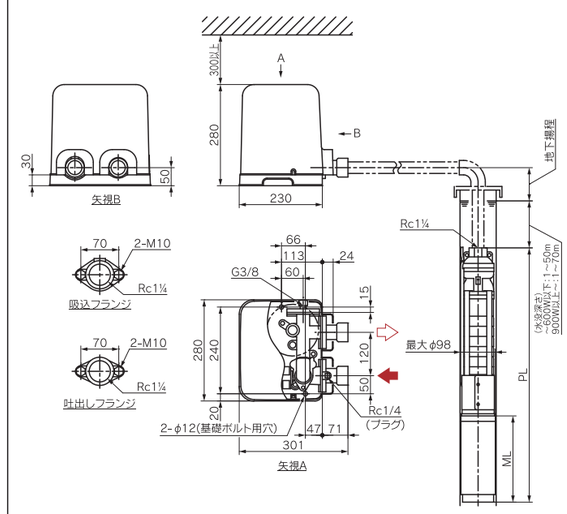

単位:mm

口径	形式(一部省略)	ポンプ段数	寸法 ML	寸法 PL	質量(kg) ポンプ	質量(kg) 自動運転ユニット
32	UFL3-450	4	220	657	17	7.5
	UFL3-600	5	239	704	19	
	UFL3-900 UFL3-1100	8	295	844	25.5	

ジェットポンプからの取替えなら!

[小出力・高揚程]

UFE2形

ジェットポンプと比べて水量最大2倍、配管施工も容易!

小電力で大水量

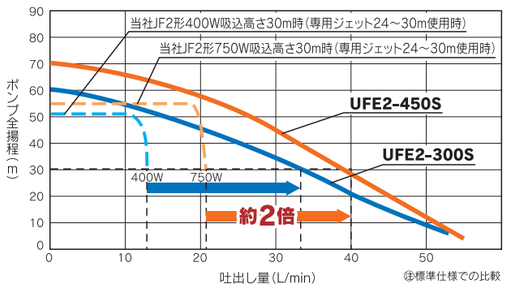

必要な配管は25mm1本

ジェットタイプは、井戸側配管が2本となりますが、UFE2形は1本となり配管材料費も安くなります。

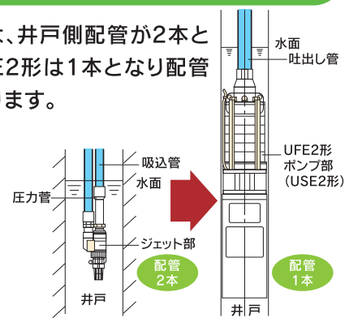

■標準仕様

制御方式	周波数制御による吐出し圧一定
設置場所	屋内・屋外(ポンプは水中・標高1,000m以下) 周囲温度:-10～40℃／湿度:90%RH以下
揚液	清水・0～25℃(凍結なきこと、砂含有量50mg/L以下)
ポンプ[材料]	USE2形深井戸水中ポンプ(60Hz三相品) インペラ:樹脂　主軸:SUS304 吸込ケーシング:SCS13 吐出しケーシング:SCS13 中間ケーシング:SUS304+樹脂
モータ	キャンド式水中モータ 三相200V(電源電圧とは異なります)
ポンプ設置最大水深	50m
電源	単相100V

■構成部品

深井戸水中ポンプ	井戸径100mm用
水中ケーブル	300W:3-0.9mm²×35m 450W:3-0.9mm²×45m
吊り下げ用ロープ	300W:34m／450W:44m
ビニルテープ	水中ケーブル固定用
自動運転ユニット	電源ケーブル2m
付属品	●井戸ふた(井戸径100mm用) ●アース棒

■特殊仕様

●水中ケーブル延長(300W:45m・55m／450W:55m・65m)

■特別付属品(オプション)

●ノイズフィルタ(AM電波の弱い地域では必要となる場合があります)　●降水弁(凍結防止用)　●アキュムレータ20L-25
●ふた座170(井戸径125mm・150mm用)

■適用図

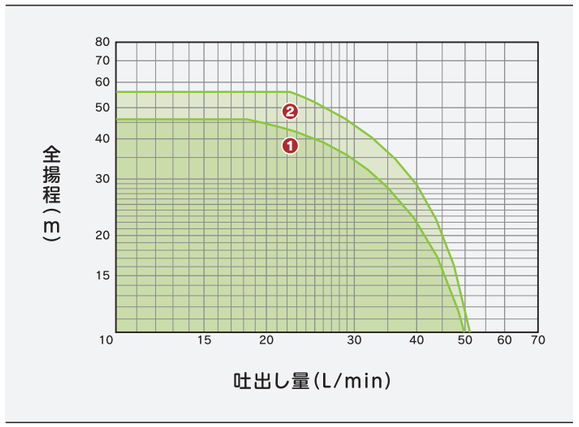

■寸法・質量

※ 実施計画に際しましては納入仕様書をご請求ください。

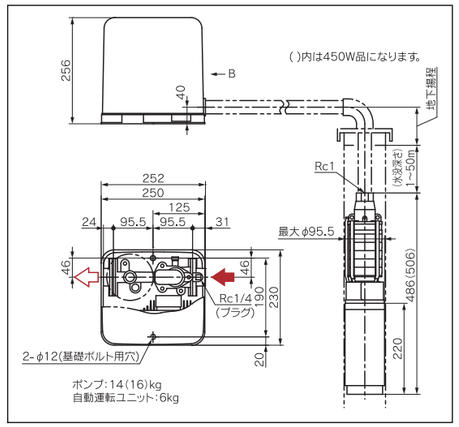

■仕様表 (少水量停止流量:4L/min)

口径	符号	ユニット形式	出力	電源	ポンプ段数	標準仕様 吐出し量	標準仕様 全揚程	運転特性 地下揚程	運転特性 運転揚程	運転特性 吐出し量※	運転特性 始動揚程	標準価格 税込(本体)
mm			W	V		L/min	m	m	m	L/min	m	
25	❶	UFE2-300S	300	単相100	5	23	42	30〈20〉[10]	16〈26〉[36]	18	12〈22〉[32]	240,570円(218,700円)
	❷	UFE2-450S	450	単相100	6	25	52	40〈30〉[20]	16〈26〉[36]	22	12〈22〉[32]	291,500円(265,000円)

〈 〉内はファインセンサーM側／[ ]内はH側の場合です。　※ 参考値です。

深井戸用水中ポンプ
(井戸径100mm以上)

[非インバータ]

USL形

水位制御型　**ステンレス製**

◆ステンレス製ポンプでさびに強い　◆無接点方式制御盤で長寿命
◆井戸側の渇水運転防止リレー内蔵

■適用図

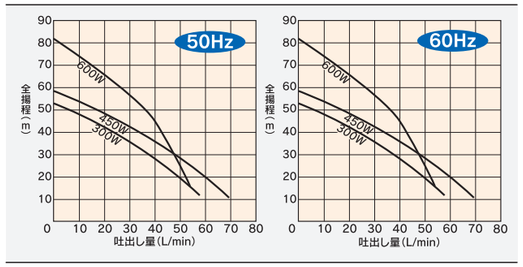

■寸法・質量

※ 実施計画に際しましては納入仕様書をご請求ください。

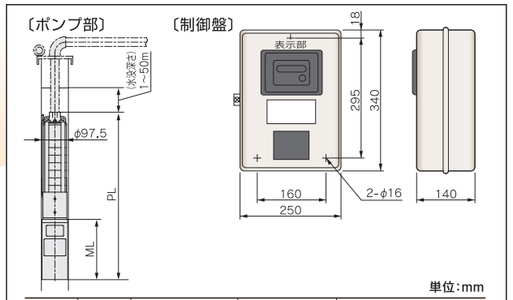

単位:mm

ポンプ口径	周波数	形式	ポンプ ML	ポンプ PL	質量 ポンプ	質量 ケーブル	質量 制御盤
mm	Hz						
25	50	USL-305SR	223	701	13	5	4.5
		USL-455SR		729	14	6	
		USLH-605SR	242	860	16	13	
	60	USL-306SR	223	617	12	5	4.5
		USL-456SR		645	13	6	
		USLH-606SR	242	748	15	13	

■仕様表

周波数	運転方式	口径	最小井戸径	形式	出力	電源	ポンプ段数	標準仕様 吐出し量	標準仕様 全揚程	標準仕様 吐出し量	標準仕様 全揚程	水中ケーブル(標準付属)	ロープ長	標準価格 税込(本体)
		mm	mm		W	V		L/min	m	L/min	m		m	
50 Hz	単独運転	25	100	USL-305SR	300	単相100	9	10	46	45	23	3-2 mm²×29m	28	297,000円(270,000円)
				USL-455SR	450	単相100	10		52		30	3-2 mm²×35m	34	348,700円(317,000円)
				USLH-605SR	600	単相100	14		75		32	3-3.5mm²×55m	54	429,000円(390,000円)
60 Hz				USL-306SR	300	単相100	6	10	45	45	24	3-2 mm²×29m	28	297,000円(270,000円)
				USL-456SR	450	単相100	7		52		32	3-2 mm²×35m	34	348,700円(317,000円)
				USLH-606SR	600	単相100	10		74		35	3-3.5mm²×55m	54	414,700円(377,000円)

高所への給水など!

[受水槽付き]

UF3T形

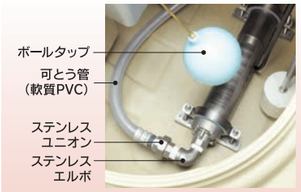

高い給水圧力と清潔給水で、さまざまな用途に活躍!

高揚程・低騒音

水中多段タービンポンプを採用し、運転揚程45mの高い給水圧力で高所給水などに最適です。またポンプ部は水中設置のため、静かな運転を実現します。

用途
- ●高所給水用途・・・ 高台・別荘地給水、小規模公衆トイレ給水など
- ●高給水圧用途・・・ 散水、工事現場仮設給水、各種補給水など

■標準仕様

制御方式	周波数制御による吐出し圧一定給水
運転方法	単独
設置場所	屋内・屋外(湿度90%RH以下、標高1000m以下)
揚液	清水・0～25℃(凍結なきこと)
ポンプ[材料]	US3T形水中多段タービンポンプ [インペラ:樹脂　主軸:SUS304 ケーシング:SCS13(中間ケーシング:SUS304+樹脂)]
自動運転ユニット(材料)	配管部:SCS13
受水槽容量( )内有効容量	呼称300L〈180L〉、500L〈360L〉
受水槽材料	ポリエチレン
モータ	キャンド式水中モータ三相200V(電源電圧とは異なります)
電源	単相100V　三相200V
ケーブル	電源2m,モータケーブル1.5m(2PNCT4芯)
付属品	アース棒

■適用図

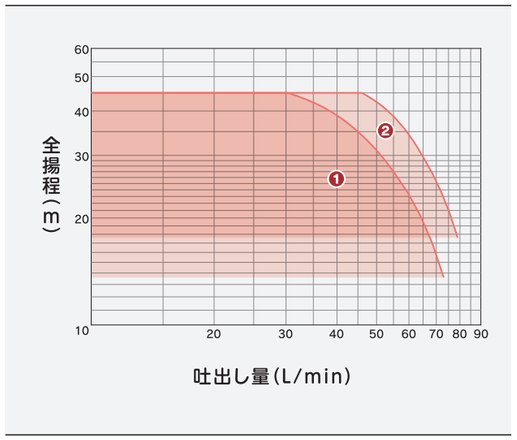

■仕様表 (少水量停止流量:4L/min)

口径	運転方式	符号	ユニット形式	出力	電源	標準仕様 吐出し量	標準仕様 全揚程	運転特性 運転揚程	運転特性 吐出し量※	運転特性 始動揚程	標準価格 税込(本体) S・T TAB-30U形	S・T TAB-50U形	S-B・T-B(受水槽専用架台付) TAB-30U-B形	S-B・T-B(受水槽専用架台付) TAB-50U-B形
mm				W	V	L/min	m	m	L/min	m				
25	単独	❶	UF3T-450S	450	単相100	37	41	35[45]	30	31[41]	624,800円 (568,000円)	666,600円 (606,000円)	706,200円 (642,000円)	754,600円 (686,000円)
			UF3T-450T		三相200									
		❷	UF3T-600S	600	単相100	52	41	35[45]	46	31[41]	653,400円 (594,000円)	695,200円 (632,000円)	734,800円 (668,000円)	783,200円 (712,000円)
			UF3T-600T		三相200									

[ ]内は高揚程設定時(ファインセンサーH側)の場合です。　※ 参考値です。

各部の構造詳細 図はUF3形の例です。

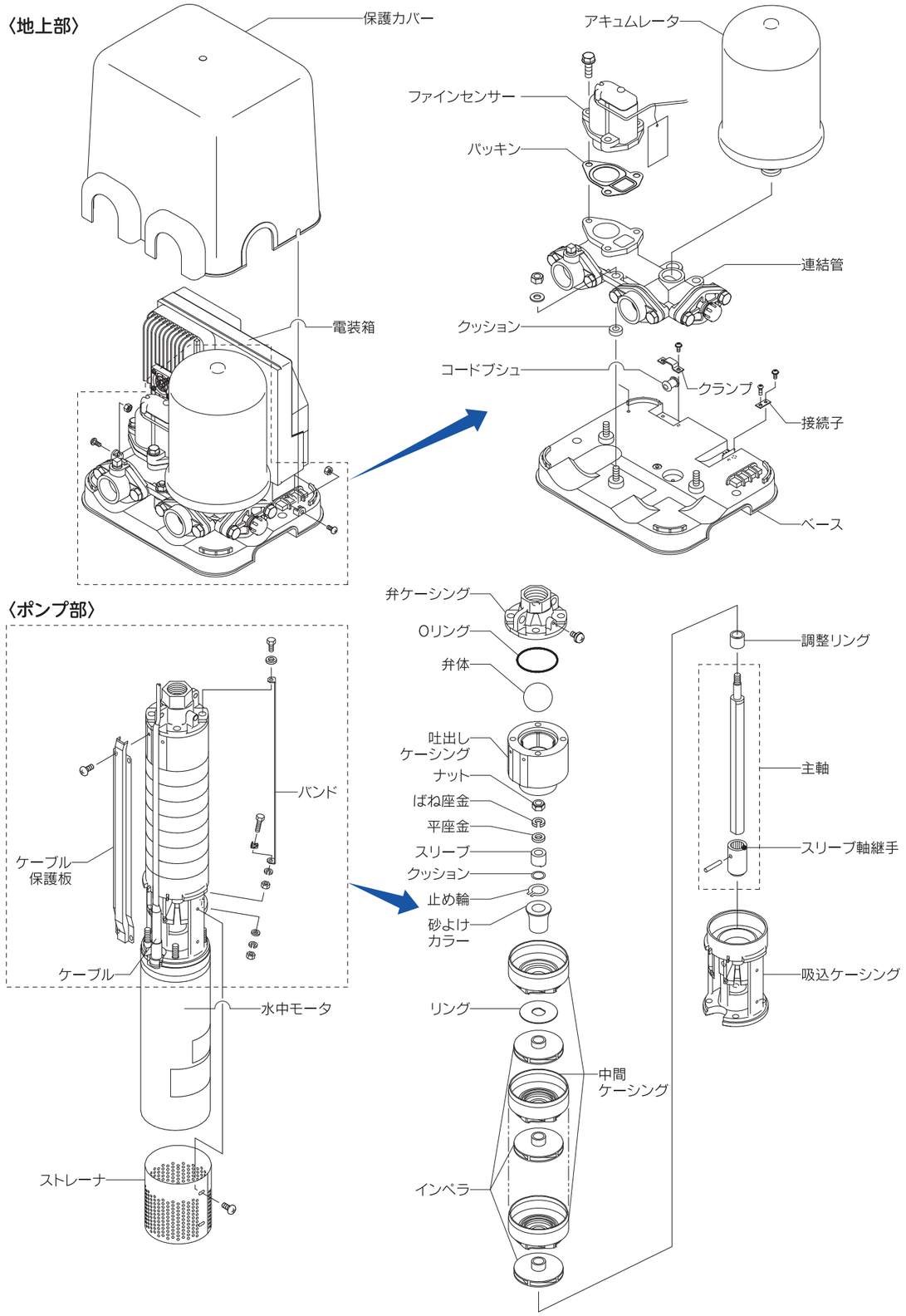

カワエース ディーパーシリーズ 特別付属品（オプション）

●アキュムレータ

口径 mm	記号	標準価格 税込（本体）円
25	20L-25	68,530円（62,300円）

●降水弁（UF（H）3形・UFE2形用）※配管の凍結防止用

口径 mm	形式	標準価格 税込（本体）円
25	VK-25	77,440円（70,400円）

●水中ポンプチェック弁（UFL3形用）※降水弁付

品名	標準価格 税込（本体）円
チェック弁 32	45,210円（41,100円）

●ふた座（井戸径125mm・150mm用）

品名	標準価格 税込（本体）円
ふた座 170	14,740円（13,400円）

●コントロールユニット
（他社除菌器連動用）

形式	標準価格 税込（本体）円
DMS2	21,560円（19,600円）

●ノイズフィルタ
（AM電波の弱い地域では必要になる場合があります）

品名	標準価格 税込（本体）円
ノイズフィルタ	18,920円（17,200円）

適用機種 UF3形
注）適用除菌器は、最大消費電力が50W以下のものを選定ください。

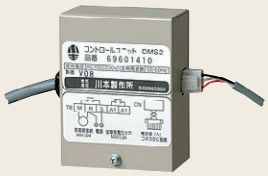

標準付属品 井戸ふた

井戸径
100mm用

深井戸用シリーズ製品

浅井戸・深井戸・受水槽用

カワエース® ジェットJF2形

ステンレス&インバータ

省エネ　吐出し圧一定
清潔　コンパクト

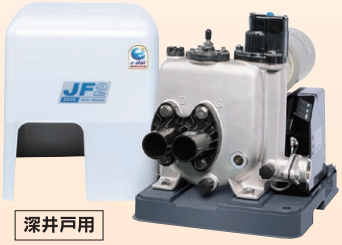

■長年ご使用のポンプの点検を!

□ポンプの補修用性能部品の保有期間は製造打ち切り後8年間です。
（BL認定を受けたポンプの補修用性能部品の保有期間は製造打ち切り後10年間です）
□補修用性能部品とは、その製品の機能を維持するために必要な部品です。

■保証書に関するお願い

□ご購入の際は、ご購入年月日、販売店名などの所定事項が記入された『保証書』をお受け取りになり、大切に保存してください。
□『製造番号』は、安全確保上重要なものです。ご購入の際は、商品本体に『製造番号』が表示されているかお確かめください。

コンフォート アース
Comfort Earth®
地球にeは人にもe

川本ポンプでは
「Comfort Earth（コンフォートアース）」と題し、
大切な「水」に関わる企業として
全社一丸となって環境負荷低減や
環境保全活動への取り組みを
進めていきます。

⚠ 安全に関するご注意

ご使用前に取扱説明書を必ずお読みになり、正しく安全にお使いください。取扱説明書には危害や損害を未然に防止するための注意事項が記載されております。
※上記をお守りいただけないと責任を負いかねます。

- この製品は日本国内用です。電源電圧や電源周波数の異なる海外では使用できません。
- 適用範囲外での使用、注意書きなどの不遵守、不当な修理・改造、天災地変に起因するもの、設置環境（電源異常・異物・砂など）によるもの、法令・省令またはそれに準じる基準などに不適合のもの、不慮・故意による故障・損傷のもの、消耗部品の交換、転売による不具合などは保証対象外となる場合があります。
- 用途に合った商品をお選びください。不適切な用途で使うと事故の原因になります。
- 決められた製品仕様以外では使用しないでください。感電・火災、漏水などの原因になります。
- 生物（養魚場・生け簀・水族館など）の設備、または重要設備に使用する場合は、予備機を準備してください。ポンプ故障により、酸欠や水質悪化などが発生し、生物の生命に影響を与える恐れがあります。
- 食品関連の移送に使用する場合、使用材料のご確認など十分にご注意ください。異物が混入する恐れがあります。
- 銅合金をきらう生物などへの使用は避けてください。生物の生命に影響を与える恐れがあります。
- ポンプを水道管に直接配管しないでください。水道法により禁止されています。また、水が逆流して水道水が汚染される恐れがあります。
- 人が触れることが想定される所（浴槽、プール、池など）では使用しないでください。漏電し感電する恐れがあります。
- 機器の寿命を考慮し、設置は風通しがよく、ほこり、腐食性及び爆発性ガス、塩分、湿気、蒸気、結露などがなく、風雨、直射日光の当たらない所を選んでください。悪環境下では、モータ・制御盤の絶縁低下などにより、漏電・感電・火災の原因になります。
- 設備によっては吐出し側に用途に応じた適切なフィルタなどを設け、十分フラッシングを行い、異物がないことを確認後、ご使用ください。製品製造時の切削油、ゴムの離型剤、異物などや配管系に含まれる切削油、異物などが扱い液に混入する恐れがあります。
- 故障などの警報はブザーなどを設け確認できるようにしてください。故障発生時、気が付かずに重大事故につながる恐れがあります。
- フラッシュバルブなどの急激な流量変化を伴う機器を使用の場合は、事前に最寄りの弊社営業所へご相談ください。ポンプ停止中にフラッシュバルブを使用すると管内圧力が急激に低下し、圧力変動やエアー混入などの恐れがあります。
- インバータ搭載機種には、進相コンデンサは取り付けないでください。破損や異常発熱などの原因になります。
- インバータ搭載機種にて発電機を使用の際は、最寄りの弊社営業所にご相談ください。制御盤（電装箱）や発電機が故障・破損する恐れがあります。
- 50Hz仕様のポンプを60Hzで運転しないでください。過大圧力による破損、過負荷によるモータなどの焼損事故の恐れがあります。60Hz仕様のポンプを50Hzで運転しないでください。ポンプの性能が低下します。
- ポンプの周辺、ケーブル、制御盤、ポンプカバー内に燃える恐れがあるものを置いたりかぶせたりしないでください。過熱して発火する恐れがあります。
- 修理技術者以外の人は、分解・修理・改造やケーブル交換を行わないでください。不備があると、故障・破損・感電・火災の原因になります。
- 長期間安心して使用頂くために定期点検と日常点検両方の実施をお勧めいたします。点検を怠ると、ポンプの故障、事故などの原因になります。定期点検についてはご購入先、もしくは最寄りの弊社営業所にご相談ください。

改良等のため、仕様・形状など変更することがあります。本書からの無断転用はお断りします。

記載の表示価格は2024年5月現在の価格です。

弊社取扱店

＊ご質問、資料の請求は下記へお申込みください。
※ポンプに関するお問合せは最寄りの支店・営業所までお願いします。

株式会社 川本製作所　本社　名古屋市中区大須4-11-39
https://www.kawamoto.co.jp　〒460-8650　TEL（052）251-7171（代）

北海道支店 ☎（011）831-0131（代）
東北支店 ☎（022）232-4095（代）
関東支店 ☎（028）633-9326（代）
首都圏支店 ☎（03）3946-1161（代）
名古屋支店 ☎（052）249-9810（代）
京都支店 ☎（075）645-1011（代）
大阪支店 ☎（06）6328-0877（代）
四国支店 ☎（087）886-2236（代）
中国支店 ☎（082）277-3661（代）
九州支店 ☎（092）621-7235（代）
営業所・駐在 全国113ヶ所

川本サービス株式会社
首都圏支店 ☎（03）4526-0691（代）
首都圏北営業所 ☎（048）677-0065（代）
首都圏南営業所 ☎（045）473-6251（代）
名古屋営業所 ☎（052）249-9816（代）
関西支店 ☎（06）6328-7734（代）
京都営業所 ☎（075）555-0530（代）

名称	カワエースディーパー
No.	22520 Ⓑ