DPK2形 ジョッキーエース

■用　　途

起動用圧力タンク付消火ポンプの誤作動防止補助加圧用

配管内圧力の低下を検出し、消火ポンプが始動する前に自動的に配管内圧力を回復させます。

■特　　長

(1)コンパクトなユニットタイプで施工が容易。
(2)補助加圧ポンプDPK2形を組み込み済のキュービクル型消火ポンプユニットもあります。
詳細はP.463を参照ください。
(3)受水槽付で水源を別に設ける必要がありません。

■標準仕様

制御方式	圧力スイッチによる始動、停止
設置場所	屋内（周囲温度:0～40℃ 湿度:90%RH以下）
揚液	清水　0～40℃（凍結なきこと）
ポンプ	プランジャポンプ
モータ	全閉外扇屋内／三相200V／4極 効率:プレミアム効率（IE3）
受水槽	容量50L
制御盤（ECKJ3形）	漏電しゃ断器、電流計、外部端子表示灯（電源、運転、過電流、満・渇水）
塗装色（マンセルNo.）	バーミリオン（7.5R4/14）

■特別付属品（オプション）

●安全弁（3/4）　●基礎ボルト　●防振架台

■適 用 図

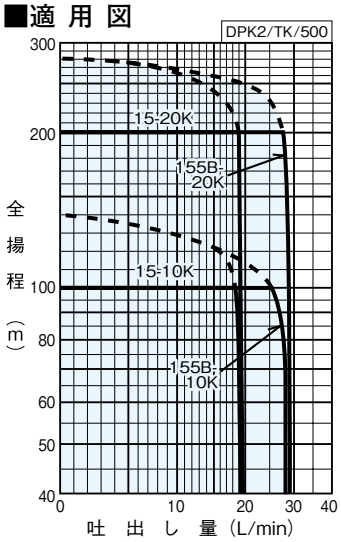

㊟圧力調整弁のばらつきを考慮し、ポンプ選定時は実線以下で選定ください。実線部分を越える仕様の際は、別途お問合せください。

■仕 様 表

DPK2/ZSI/500

口径	形式	出力	標準仕様		調整弁設定圧	圧力スイッチ				防振架台適用表
						標準設定		調整範囲		
			吐出し量	全揚程		始動	停止	始動最小	停止最小	
mm		kW	L/min	m	MPa					
15	DPK2-15E10K	1.5	18	100	1.37	0.98	1.18	0.265	0.49	PBKV-10046546
	DPK2-155BE10K	2.2	25	100	1.37	0.98	1.18	0.265	0.49	
	DPK2-15E20K	1.5	18	200	2.74	1.96	2.29	0.98	1.18	
	DPK2-155BE20K	2.2	25	200	2.74	1.96	2.29	0.98	1.18	

■寸 法 図

実施計画に際しましては納入仕様書をご請求ください。

単位：mm

形式	出力	質量
	kW	kg
DPK2-15E10K	1.5	87
DPK2-155BE10K	2.2	95
DPK2-15E20K	1.5	87
DPK2-155BE20K	2.2	95

※質量は呼水槽内水質量を含んでいません。

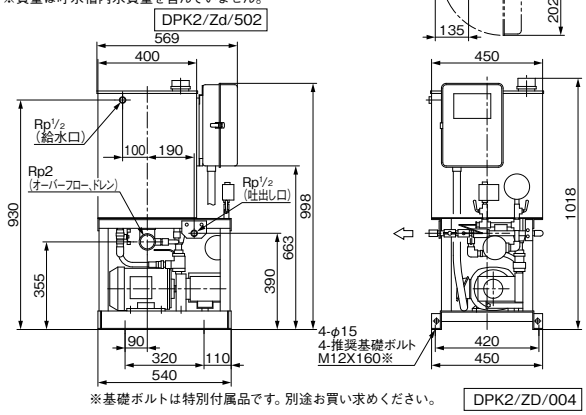

※基礎ボルトは特別付属品です。別途お買い求めください。

■ECKJ3形制御盤接続例

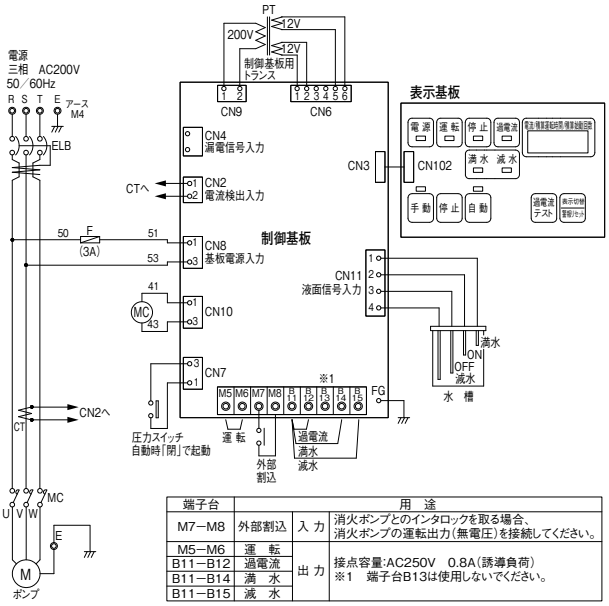

端子台		用途	
M7－M8	外部割込	入力	消火ポンプとのインタロックを取る場合、消火ポンプの運転出力（無電圧）を接続してください。
M5－M6	運転	出力	接点容量:AC250V　0.8A（誘導負荷） ※1　端子台B13は使用しないでください。
B11－B12	過電流		
B11－B14	満水		
B11－B15	減水		

■補助加圧ポンプ設定でのご注意

①補助加圧ポンプの始動圧力は、消火ポンプの始動圧力より0.049MPa以上高く設定してください。
②補助加圧ポンプの停止圧力は、消火ポンプ始動時の補助加圧ポンプ停止及び配管保護の目的から、消火ポンプの締切全揚程より0.049MPa以上低く設定してください。（尚、消火ポンプの運転信号〔無電圧a接点〕を本ユニット制御盤に接続することにより、消火ポンプ運転時、補助加圧ポンプを停止できます。〔非常停止（インターロック）〕

■施工上のご注意

主消火ポンプ及び圧力タンクの保護のために、必ず安全弁を設けてください。