KUR$^{2}_{3}$形 ステンレス水中タービンポンプ 水槽設置用

■用　　途

●ビル給水用・冷却水用・一般工業用・上水道用・簡易水道用・その他一般給水用

■特　　長

(1)精密鋳造ステンレスを主にCAC406・ゴムを採用した赤水防止構造で清潔な給水が可能です。

(2)ポンプ内にチェック弁を内蔵※したウォーターハンマー防止構造で長寿命化を図っています。(口径32～65mm)
※地上ユニット部のチェック弁は別途必要です。

(3)インペラ、ガイドベーン内は損失の少ない理想的な流れで、弊社従来品に比べ性能をアップしました。
(口径50mmはポンプ効率約10％アップ)

(4)ケーシング、フランジなどには、高級材料のステンレス精密鋳造品を採用し、荷重によるひずみの心配もなく長期間安心してご使用いただけます。

㊟横置きの設置はできません。横置き使用につきましてはKUR3-Y形(P.200)を参照ください。

圧力タンクと組合せて運転される場合はご相談ください。

■標準仕様

揚　液	液　質	清水 (塩素含有量:200mg/L以下 砂の含有量:50mg/L以下)
	液　温	0～30℃(0.75～2.2kWは0～35℃)(凍結なきこと)
材　料	インペラ	SCS13又はCAC406
	主　軸	SUS403又はSUS303
	ケーシング	SCS13(管ケーシングはSUS304)
	弁　体	CAC406＋ゴム
モータ	種　類	キャンド式水中モータ
	電　源	三相200V・400V(55kWは400Vのみ)
	同期回転速度	50Hz:3,000min^{-1}　60Hz:3,600min^{-1}
ポンプ最大水没深さ		10m
構　造	インペラ	クローズ
	モータ軸封	オイルシール＋フィルタ
	軸　受	スリーブベアリング、スラスト軸受
相フランジ形状		専用フランジ※
水中ケーブル		2PNCT(丸形4芯:18kW以上は丸形3芯)

※KUR2-656-18、22と口径80mm以上には相フランジは付属されません。また、KUR2-656-18、22のフランジ形状は、JIS20Kになります。

形式説明

KUR2-325-0.75 K/C
①　②③　④

①ポンプ形式
②口径(mm)
③周波数(5:50Hz　6:60Hz)
④モータ出力(kW)

■標準付属品

水中ケーブル	10m
ケーブル支持バンド	
相フランジ	1組(パッキン、ボルト付)(口径65mmの18.5kW以上及び口径80mm以上は除く)

■特殊仕様

ケーブル延長	例　20m付、30m付

※温水(～60℃)対応についてはお問合せください。

■特別付属品(オプション)

●チェック弁　●スルース弁
●連成計　●制御盤
●吐出しユニット　●圧力計　●レベルリレー
●電極保持器　●電極棒
●連結レジューサ(口径100mm、150mm)
●ステンレスフランジ(口径80mm、100mm)
●ベース用クッション(口径80mm以下)

■適 用 図

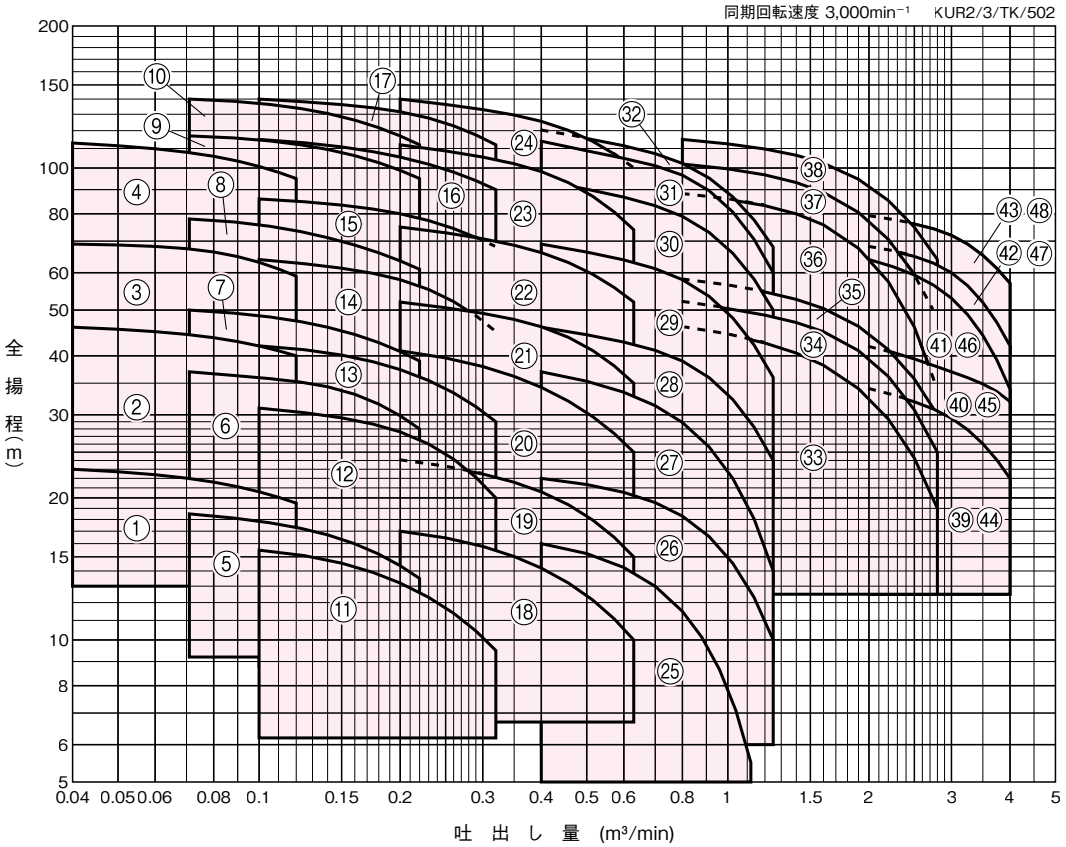

■仕 様 表

KUR2/3/HSI/511

口径 mm	符号	形式	出力 kW	段数	標準仕様 吐出し量 m³/min	全揚程 m	吐出し量 m³/min	全揚程 m
32	1	KUR2-325-0.75K	0.75	1	0.04	23	0.12	19.5
	2	KUR2-325-1.5K	1.5	2	0.04	46	0.12	40
	3	KUR3-325-2.2	2.2	3	0.04	69	0.12	59
	4	KUR3-325-3.7	3.7	5	0.04	113	0.12	95
40	5	KUR2-405-0.75K	0.75	1	0.071	18.5	0.22	13.5
	6	KUR2-405-1.5K	1.5	2	0.071	37	0.22	28
	7	KUR3-405-2.2	2.2	2	0.071	50	0.22	39
	8	KUR3-405-3.7	3.7	3	0.071	78	0.22	61
	9	KUR2-405-5.5	5.5	4	0.071	117	0.22	95
	10	KUR2-405-7.5	7.5	5	0.071	140	0.22	112
50	11	KUR2-505-0.75K	0.75	1	0.1	15.5	0.32	9.5
	12	KUR2-505-1.5K	1.5	2	0.1	31	0.32	20
	13	KUR3-505-2.2	2.2	2	0.1	42	0.32	29
	14	KUR3-505-3.7	3.7	3	0.1	64	0.32	45
	15	KUR2-505-5.5	5.5	3	0.1	86	0.32	68
	16	KUR2-505-7.5	7.5	4	0.1	115	0.32	90
	17	KUR2-505-11	11	5	0.1	140	0.32	112
65	18	KUR2-655-1.5K	1.5	1	0.2	17	0.63	10
	19	KUR3-655-2.2	2.2	1	0.2	24	0.63	15
	20	KUR3-655-3.7	3.7	2	0.2	41	0.63	25
	21	KUR2-655-5.5	5.5	2	0.2	52	0.63	35
	22	KUR2-655-7.5	7.5	3	0.2	75	0.63	52
	23	KUR2-655-11	11	5	0.2	112	0.63	74
	24	KUR2-655-15	15	6	0.2	140	0.63	100

■仕 様 表

KUR2/3/HSI/522

口径 mm	符号	形式	出力 kW	段数	標準仕様 吐出し量 m^3/min	全揚程 m	吐出し量 m^3/min	全揚程 m
80	25	KUR3-805-2.2	2.2	1	0.4	16	1.12	5.5
	26	KUR3-805-3.7	3.7	1	0.4	22	1.25	10
	27	KUR2-805-5.5	5.5	2	0.4	37	1.25	14
	28	KUR2-805-7.5	7.5	2	0.4	46	1.25	24
	29	KUR2-805-11	11	3	0.4	69	1.25	36
	30	KUR2-805-15	15	4	0.4	94	1.25	50
	31	KUR2-805-18	18.5	5	0.4	114	1.25	60
	32	KUR2-805-22	22	5	0.4	120	1.25	68
100	33	KUR2-1005-15	15	1	0.8	46	2.8	19
	34	KUR2-1005-18C	18.5	1	0.8	52	2.8	25
	35	KUR2-1005-22	22	1	0.8	58	2.8	30
	36	KUR2-1005-30	30	2	0.8	88	2.8	34
	37	KUR2-1005-37	37	2	0.8	102	2.8	48
	38	KUR2-1005-45	45	2	0.8	115	2.8	64
125	39	KUR2-1255-22	22	1	2.0	34	4.0	22
	40	KUR2-1255-30	30	1	2.0	42	4.0	32
	41	KUR2-1255-37	37	2	2.0	64	4.0	34
	42	KUR2-1255-45	45	2	2.0	68	4.0	42
	43	KUR2-1255-55	55	2	2.0	79	4.0	57
150	44	KUR2-1505-22	22	1	2.0	34	4.0	22
	45	KUR2-1505-30	30	1	2.0	42	4.0	32
	46	KUR2-1505-37	37	2	2.0	64	4.0	34
	47	KUR2-1505-45	45	2	2.0	68	4.0	42
	48	KUR2-1505-55	55	2	2.0	79	4.0	57

■部品配置図例

ポンプの図は代表図であり、機種によって異なる場合があります。

●口径65mm以下

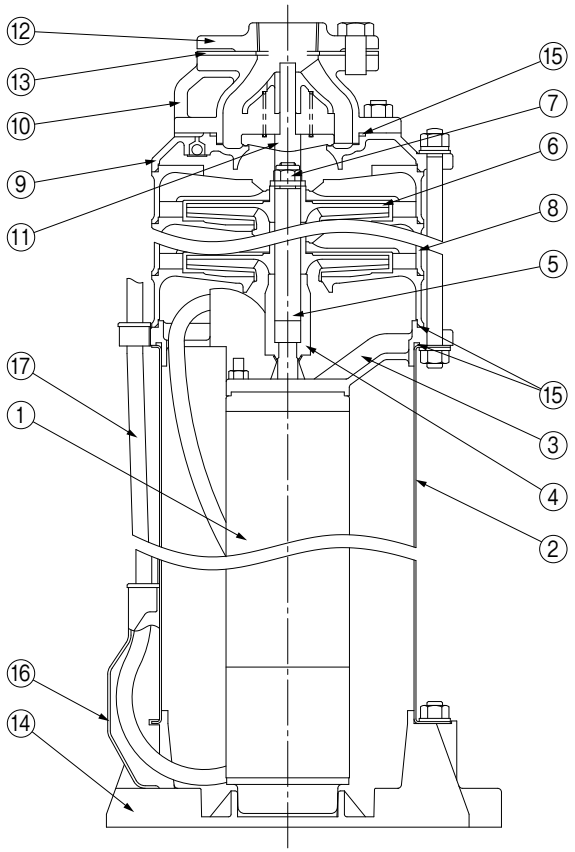

No	名称	材料
1	水中モータ	——
2	吸込ケーシング	SUS304
3	吸込フレーム	SCS13
4	スリーブ軸継手	SUS303
5	主軸	SUS403
6	インペラ	SCS13
7	ナット	SUS304
8	中間ケーシング	SCS13
9	吐出しケーシング	SCS13
10	弁ケーシング	SCS13
11	弁体	CAC406
12	フランジ	SCS13
13	フランジパッキン	EPDM
14	ベース	PP
15	Oリング	EPDM
16	ケーブル保護板	PP
17	ケーブル	2PNCT

KUR2/3/HC/511

●口径80mm

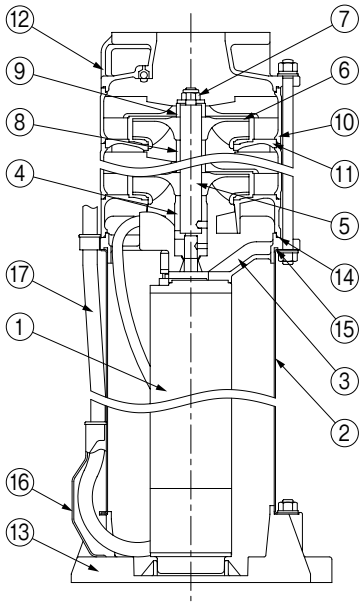

No	名　　称	材　　料
1	水中モータ	——
2	吸込ケーシング	SUS304
3	吸込フレーム	SCS13
4	スリーブ軸継手	SUS303
5	主軸	SUS403
6	インペラ	SCS13
7	ナット	SUS304
8	スリーブ	CAC406
9	スリーブ	SUS304
10	中間ケーシング	SCS13
11	仕切板 ※	SCS13
12	吐出しケーシング	SCS13
13	ベース	PP
14	Oリング	EPDM
15	リングパッキン	EPDM
16	ケーブル保護板	PP
17	ケーブル	2PNCT

※ 機種によって異なります。

KUR2/3/HC/023

●口径100mm以上

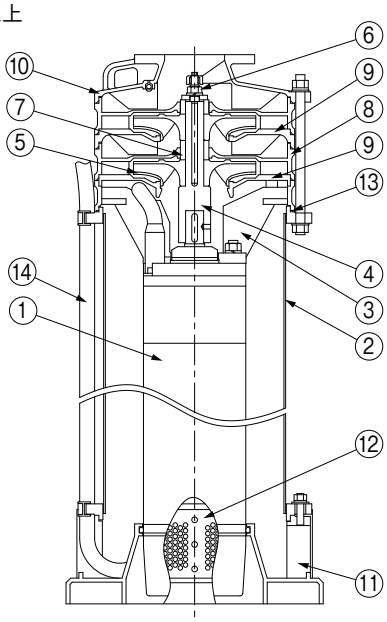

No	名　　称	材　　料
1	水中モータ	——
2	吸込ケーシング	SUS304
3	吸込フレーム	SCS13
4	主軸	SUS303
5	インペラ ※	SCS13、CAC406
6	ナット	SUS304
7	スリーブ	CAC406
8	中間ケーシング	SCS13
9	仕切板	SCS13
10	吐出しケーシング	SCS13
11	ベース ※	PP、SCS13
12	ストレーナ	SUS304
13	Oリング	NBR
14	ケーブル	2PNCT
15	スリーブ	SiC
16	砂よけカラー	CAC406
17	吐出しケーシング	SCS13

※機種によって異なります。

KUR2/3/HC/032

口径150mmの場合

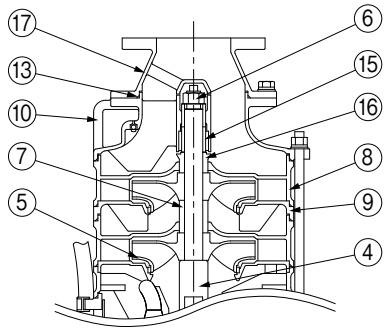

■寸 法 図　実施計画に際しましては納入仕様書をご請求ください。

●口径65mm以下

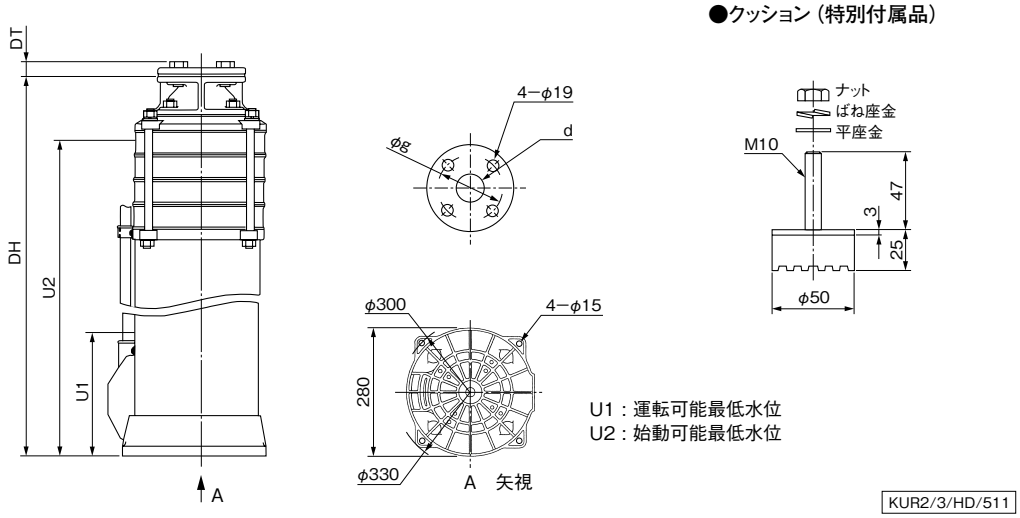

単位：mm

口径	形　式	出力 kW	段数	寸　法 DH	U1	U2	d	g	DT	質量(注) kg
32	KUR2-325-0.75K	0.75	1	530	200	419	Rc1¼	100	25	32
	KUR2-325-1.5K	1.5	2	617	200	506	Rc1¼	100	25	39
	KUR3-325-2.2	2.2	3	699	200	607	Rc1¼	100	25	46
	KUR3-325-3.7	3.7	5	981	200	870	Rc1¼	100	25	67
40	KUR2-405-0.75K	0.75	1	530	200	419	Rc1½	105	25	32
	KUR2-405-1.5K	1.5	2	617	200	506	Rc1½	105	25	39
	KUR3-405-2.2	2.2	2	659	200	567	Rc1½	105	25	41
	KUR3-405-3.7	3.7	3	901	200	790	Rc1½	105	25	56
	KUR2-405-5.5	5.5	4	921	200	810	Rc1½	105	25	75
	KUR2-405-7.5	7.5	5	1021	200	910	Rc1½	105	25	85
50	KUR2-505-0.75K	0.75	1	530	200	419	Rc2	120	27	32
	KUR2-505-1.5K	1.5	2	617	200	506	Rc2	120	27	39
	KUR3-505-2.2	2.2	2	659	200	567	Rc2	120	27	41
	KUR3-505-3.7	3.7	3	901	200	790	Rc2	120	27	56
	KUR2-505-5.5	5.5	3	881	200	770	Rc2	120	27	71
	KUR2-505-7.5	7.5	4	981	200	870	Rc2	120	27	81
	KUR2-505-11	11	5	1151	200	1040	Rc2	120	27	101
65	KUR2-655-1.5K	1.5	1	597	200	486	Rc2½	140	31	35
	KUR3-655-2.2	2.2	1	639	200	547	Rc2½	140	31	38
	KUR3-655-3.7	3.7	2	891	200	780	Rc2½	140	31	52
	KUR2-655-5.5	5.5	2	871	200	760	Rc2½	140	31	67
	KUR2-655-7.5	7.5	3	981	200	870	Rc2½	140	31	78
	KUR2-655-11	11	5	1211	200	1100	Rc2½	140	31	102
	KUR2-655-15	15	6	1346	200	1235	Rc2½	140	31	115

(注)質量にはケーブル質量は含まれておりません。

KUR2/3/Hd/512

●口径80mm

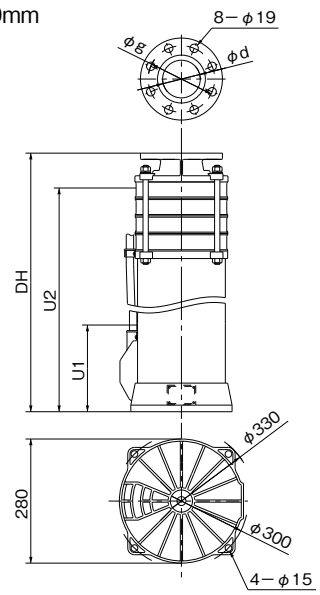

●口径100mm以上

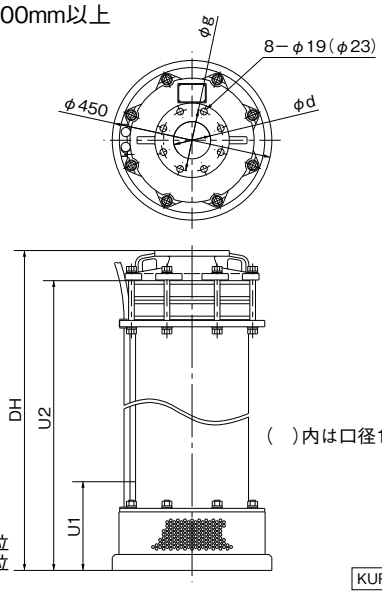

（　）内は口径125mm以上

U1：運転可能最低水位
U2：始動可能最低水位

KUR2/3/HD/021

単位：mm

口径	形　　式	出力 kW	段数	寸　　法 DH	U1	U2	d	g	質量(注) kg
80	KUR3-805-2.2	2.2	1	624	200	529	80	150	36
	KUR3-805-3.7	3.7	1	826	200	731	80	150	46
	KUR2-805-5.5	5.5	2	871	200	776	80	150	65
	KUR2-805-7.5	7.5	2	931	200	836	80	150	72
	KUR2-805-11	11	3	1126	200	1031	80	150	92
	KUR2-805-15	15	4	1276	200	1181	80	150	106
	KUR2-805-18	18	5	1413	200	1318	80	150	115
	KUR2-805-22	22	5	1493	200	1398	80	150	127
100	KUR2-1005-15	15	1	1102	250	1017	100	175	170
	KUR2-1005-18C	18.5	1	1174	250	1089	100	175	178
	KUR2-1005-22	22	1	1061	250	976	100	175	201
	KUR2-1005-30	30	2	1371	250	1286	100	175	257
	KUR2-1005-37	37	2	1436	250	1351	100	175	274
	KUR2-1005-45	45	2	1501	250	1416	100	175	285
125	KUR2-1255-22	22	1	1215	250	1085	125	210	245
	KUR2-1255-30	30	1	1446	250	1316	125	210	270
	KUR2-1255-37	37	2	1616	250	1486	125	210	305
	KUR2-1255-45	45	2	1681	250	1551	125	210	315
	KUR2-1255-55	55	2	1771	250	1641	125	210	330
150	KUR2-1505-22	22	1	1215	250	1086	150	240	245
	KUR2-1505-30	30	1	1446	250	1316	150	240	270
	KUR2-1505-37	37	2	1616	250	1486	150	240	305
	KUR2-1505-45	45	2	1681	250	1551	150	240	315
	KUR2-1505-55	55	2	1771	250	1641	150	240	330

㊟質量にはケーブル質量は含まれておりません。

KUR2/3/Hd/522

■ケーブル仕様　実施計画に際しましては納入仕様書をご請求ください。

●600Vゴムキャブタイヤケーブル（2PNCT）3芯又は4芯

出力(kW)	サイズ(mm²)	外径(mm)	芯線数	本数	導体抵抗(Ω/km,20℃)	概算質量(kg/km)
0.75	1.25	11.3	4	1	16.0	190
1.5	1.25	11.3	4	1	16.0	190
2.2	1.25	11.3	4	1	16.0	190
3.7	2	12.2	4	1	10.2	235
5.5	3.5	14.1	4	1	5.54	340
7.5	5.5	16.8	4	1	3.56	495
11	5.5	16.8	4	1	3.56	495
	5.5	15.2	3	1	3.56	400
15	5.5	16.8	4	1	3.56	495
	5.5	15.2	3	1	3.56	400
18	8	16.7	3	1	2.52	500
	8	16.7	3	1	2.52	500
22	8	16.7	3	2	2.52	500
30	22	25.4	3	2	0.914	1,270
37	22	25.4	3	2	0.914	1,270
45	22	25.4	3	2	0.914	1,270
55	22	25.4	3	2	0.914	1,270

3芯ケーブル

線芯

4芯ケーブル

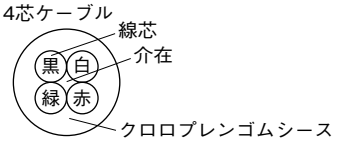

■専用モータ特性…巻末を参照ください。

■特別付属品（オプション）

●連結レジューサ
（従来品KU-125、150からKUR2-100への取替え用など）

・ステンレス製

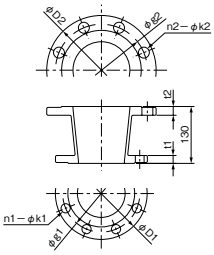

単位：mm

口　径	適用ポンプ	寸　法										質量
		t1	D1	g1	n1	k1	t2	D2	g2	n2	k2	kg
125×100	KUR2-100	18	210	175	8	20	20	250	210	8	25	9.6
150×100	KUR2-100	18	210	175	8	20	22	280	240	8	25	11.6
200×150	KUR2-150	22	280	240	8	23	22	330	290	12	23	14

●標準品 SDF

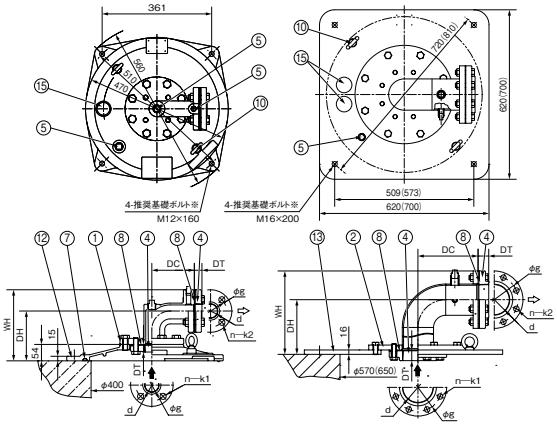

（　）内は口径150mmの場合です。
※基礎ボルトは特別付属品です。別途お買い求めください。
　また、口径125、150mm品には相フランジは付属していません。

●ステンレス品 SDF-S（相フランジは付属しません）

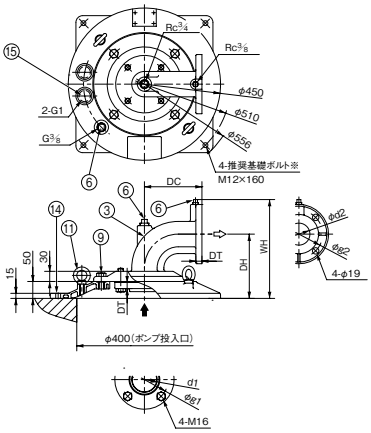

SDF-S32～65

※基礎ボルトは特別付属品です。別途お買い求めください。

●連成計（面径75mm）

●排気弁（吐出しユニットに取付けてください）

形　式	適　用
VHL-20	SDF用
VHR-20	SDF-S用

●吐出しユニット
吊り下げ、据置き兼用型です。

形　式	口 径（mm）	接続形状
SDF	40～100	ねじ込み相フランジ×2
	125～150	フランジ式（相フランジなし）
SDF-Sステンレス	32～150	フランジ式（相フランジなし）

単位：mm

口径	部品名	連結曲管			フランジ				質量
		DC	WH	DH	d	g	n-k1（k2）	DT	kg
40	SDF40	140	234	164	Rc1½	100	4-M16	25	30
50	SDF50	150	252	174	Rc2	120	4-M16	27	35
65	SDF65	170	282	194	Rc2½	140	4-M16	31	38
80	SDF80	190	307	214	Rc3	150	8-M16	33	41
100	SDF100	220	377	272	Rc4	175	8-M16	39	74
125	SDF125	240	427	302	φ125	210	8-M20（φ23）	－	69
150	SDF150	280	492	352	φ150	240	8-M20（φ23）	－	87

No	名　称	材　料	備 考	No	名　称	材　料	備 考
1	連結曲管	FC		9	ボルト	SUS304	
2	連結曲管	SGP,SS400		10	アイボルト	SS400	M12（φ80以下） M16（φ100以上）
3	連結曲管	SCS13		11	アイボルト	SUS304	
4	フランジ	FC	（注）	12	ふた	FC	
5	プラグ	SWCH10K		13	ふた	SS400	
6	プラグ	SCS13		14	ふた	SCS13	
7	Oリング	ゴム		15	ｺｰﾄﾞﾌﾞｯｼｭ	ゴム	
8	ﾌﾗﾝｼﾞﾊﾟｯｷﾝ	ゴム					

㊟口径125mm,150mmは相フランジは付属しません。

単位：mm

口径	部品名	連結曲管			フランジ					質量
		DC	WH	DH	d1	d2	g1	g2	DT	kg
32	SDF-S32	130	238	156	Rc1¼	32	100	100	16	20
40	SDF-S40	140	249	164	Rc1½	40	105	105	16	21
50	SDF-S50	150	266	174	Rc2	50	120	120	16	22
65	SDF-S65	170	296	194	Rc2½	65	140	140	18	24

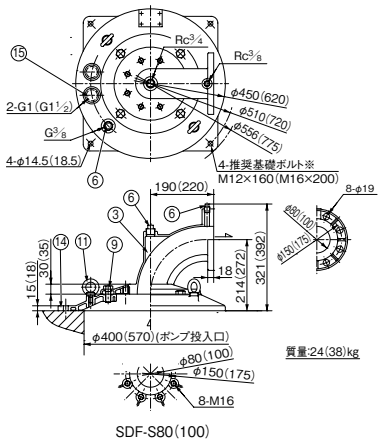

SDF-S80(100)

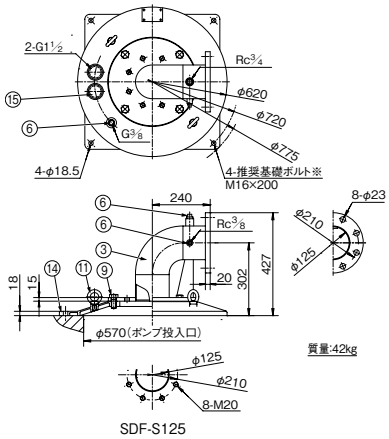

SDF-S125

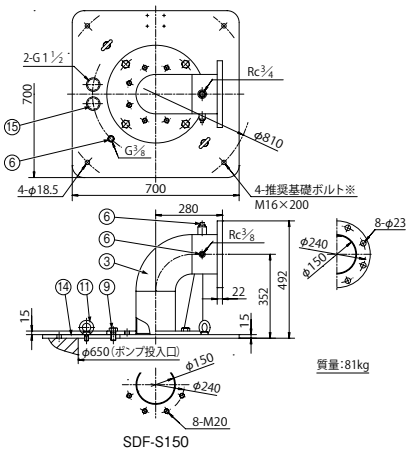

SDF-S150

(　) 内は口径100mmの場合です。

※基礎ボルトは特別付属品です。別途お買い求めください。

●制 御 盤

ECA3形

ECBA3-A形

- KUR2用の制御盤で確実な制御と保護を致します。
- 単独運転用(ECA3形)と交互運転用(ECBA3-A形)があります。
- ECA3形はデジタル表示付3Eリレーで過負荷・欠相・逆相が判別可能です。
- 制御盤仕様は標準仕様のほか、特殊仕様をバリエーションとして準備しています。詳細はP.503を参照ください。
- 単独運転用は屋内型(ECA3形)のほか、屋外型(ECAW3形、ポール付ECAD3形〜7.5kW)、簡易屋外型(ECAJ3形〜7.5kW)もあります。

●標準仕様

形式		ECA3形	ECBA3-A形
運転方式		単独	交互
制御方式		井戸または受水槽水位によるON-OFF又は圧力タンク給水	受水槽および高架水槽の水位によるON-OFF
定格容量		0.75〜55kW	1.5〜3.7kW
定格電圧		三相200V(注)	三相200V
周波数		50Hz・60Hz	
周囲温度		−5〜40℃	
相対湿度		45〜85%RH	
保護装置		3Eリレー	
設置場所		屋内	
塗装色(マンセルNo.)		ベージュ(5Y7/1)	
表示灯	電源	○	○(白)
	故障	○(過負荷・欠相・逆相)	○(橙)
	運転	○	○(赤):交互運転はNo.1,No.2個別表示
	電流・電圧計	○(デジタル)	——
	受水槽	○(満水減水)	○(橙):満水・渇水の個別表示
	高架槽	○(井戸渇水)	○(橙):満水・減水の個別表示
外部信号(無電圧)		運転・故障・渇水・受水槽満水・受水槽減水	運転・故障・受水槽満水・受水槽渇水 高架水槽満水・高架水槽減水
始動方式		7.5kW以下:直入 11kW以上:スターデルタ	直入

22kWはECA3-22C形をご使用ください。
㊟55kW品は400Vになります。

■施工方法

(1) 据付時の注意

1. ポンプの引き上げを考慮して吐出しユニット(特別付属品)等を設けてください。
2. ポンプを設置する際は、ポンプの吊り下げ用穴を利用してください。
   (絶対にケーブルで吊らないでください)
3. 配管(特にポンプ〜吐出しユニット)は、ステンレス管を推奨します。
   ・樹脂ライニング鋼管等を使用しますと腐食(異種金属の接触腐食)の危険性がありますので防食処理を行ってください。(防食管継手の使用等)
   ・樹脂製配管(塩ビ管等)を使用しますとモータの始動トルクにより配管が破損し、漏れ、ケーブルの巻き付きなどの恐れがあります。
4. ケーブルに余裕がある場合、束ねておくと過熱しますのでご注意ください。
5. ケーブル及び低水位リレー電極は、等間隔に付属の固定用バンドにて吐出し管に固定してください。

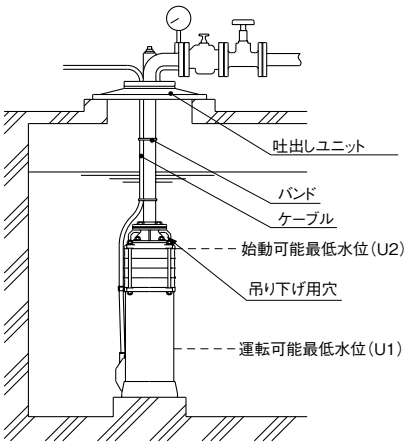

(2) 設　置(運転水位等)

1. 始動可能最低水位は、始動時最低限必要な水位です。この水位以下で始動しますと、揚水せず、空運転となり、水中軸受の損傷、モータの焼損等の原因になります。
2. 運転可能最低水位は、運転中最低限必要な水位です。この水位以下で運転しますと、揚水せず、空運転となり、水中軸受の損傷、モータの焼損等の原因になります。また、この水位は水面が静かな状態での水位ですので波立っている場合は、十分に余裕をとって常にこの水位を確保出来るようにしてください。

KUR3-Y形 ステンレス水中タービンポンプ 横置き専用品

■用　　途

●ビル給水用・上水道用・冷却水用・簡易水道用・その他一般給水用

■特　　長

(1)精密鋳造ステンレスを主にCAC406・ゴムを採用した赤水防止構造で清潔な給水。

(2)ポンプ内にチェック弁を内蔵※したウォーターハンマー防止構造で、長寿命化を図っています。
※地上ユニット部のチェック弁は別途必要です。

(3)インペラ、ガイドベーン内は損失の少ない理想的な流れで、弊社従来品に比べ給水性能をアップしました。

(4)ケーシング、フランジなどには、高級材料のステンレス精密鋳造品を採用し、荷重によるひずみの心配もなく長期間安心してご使用いただけます。

(5)ポンプは騒音・振動も少なく、また水中設置のため騒音・振動もほとんどありません。

圧力タンクと組合せて運転される場合はご相談ください。

■標準仕様

揚　液	液　質	清水（塩素含有量：200mg/L以下 砂の含有量：50mg/L以下）
	液　温	0～35℃（凍結なきこと）
材　料	インペラ	SCS13
	主　軸	SUS403
	ケーシング	SCS13（管ケーシングはSUS304）
	弁　体	CAC406＋ゴム
モ ー タ	種　類	キャンド式水中モータ
	電　源	三相200V
	同期回転速度	50HZ：3,000min⁻¹　60Hz：3,600min⁻¹
ポンプ最大水没深さ		10m
据　付		鉛直及び横置き（逆勾配は不可）
構　造	インペラ	クローズ
	モータ軸封	メカニカルシール
	軸　受	スリーブベアリング、スラスト軸受
相フランジ形状		専用フランジ
水中ケーブル		2PNCT（丸形4芯）

形式説明

KUR3-325-Y0.75
①　②③④　⑤

①ポンプ形式
②口径（mm）
③周波数（5：50Hz　6：60Hz）
④横置き品
⑤モータ出力（kW）

■標準付属品

水中ケーブル	10m
ケーブル支持バンド	
相フランジ	1組（パッキン、ボルト付）
横置き用支え	

■特殊仕様

ケーブル延長	例　20m付、30m付
400V仕様	お問合せください。

■特別付属品（オプション）…KUR3形の項を参照ください

●チェック弁	●スルース弁	●連成計
●制御盤	●吐出しユニット	●圧力計
●レベルリレー	●電極保持器	●電極棒

■適 用 図

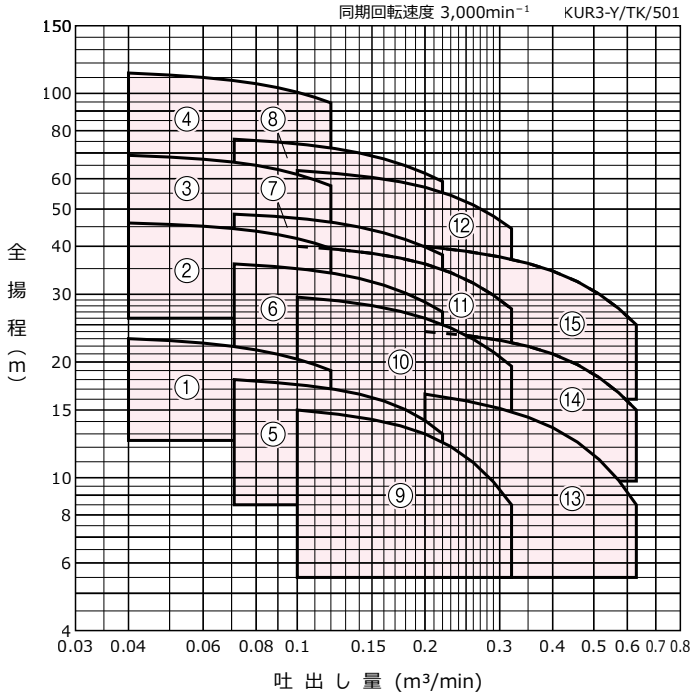

■仕 様 表

KUR3-Y/SI/503

口径	符号	形式	出力	段数	標準仕様			
					吐出し量	全揚程	吐出し量	全揚程
mm			kW		m³/min	m	m³/min	m
32	1	KUR3-325-Y0.75	0.75	1	0.04	23	0.12	19
	2	KUR3-325-Y1.5	1.5	2	0.04	46	0.12	39.5
	3	KUR3-325-Y2.2	2.2	3	0.04	69	0.12	57.5
	4	KUR3-325-Y3.7	3.7	5	0.04	113	0.12	94.5
40	5	KUR3-405-Y0.75	0.75	1	0.071	18	0.22	13
	6	KUR3-405-Y1.5	1.5	2	0.071	36	0.22	27
	7	KUR3-405-Y2.2	2.2	2	0.071	48.5	0.22	38
	8	KUR3-405-Y3.7	3.7	3	0.071	76	0.22	59
50	9	KUR3-505-Y0.75	0.75	1	0.1	15	0.32	8.5
	10	KUR3-505-Y1.5	1.5	2	0.1	29.5	0.32	19.5
	11	KUR3-505-Y2.2	2.2	2	0.1	40	0.32	27.5
	12	KUR3-505-Y3.7	3.7	3	0.1	63	0.32	44.5
65	13	KUR3-655-Y1.5	1.5	1	0.2	16.5	0.63	8.5
	14	KUR3-655-Y2.2	2.2	1	0.2	24	0.63	15
	15	KUR3-655-Y3.7	3.7	2	0.2	40	0.63	25

■部品配置図例

ポンプの図は代表図であり、機種によって異なる場合があります。

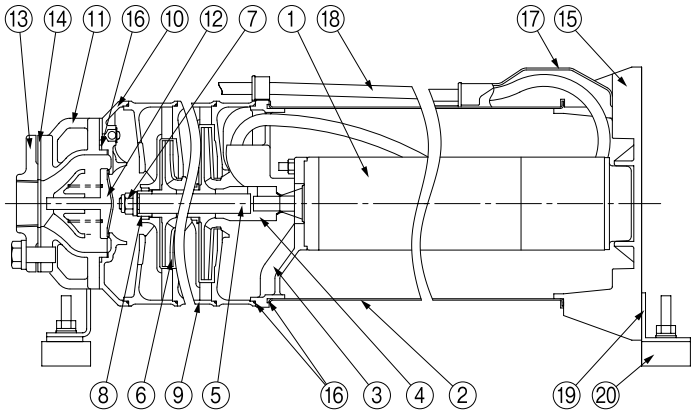

No	名　称	材　料	No	名　称	材　料
1	水中モータ	——	11	弁ケーシング	SCS13
2	吸込ケーシング	SUS304	12	弁体	CAC406
3	吸込フレーム	SCS13	13	フランジ	SCS13
4	スリーブ軸継手	SUS303	14	フランジパッキン	EPDM
5	主軸	SUS403	15	ベース	PP
6	インペラ	SCS13	16	Oリング	EPDM
7	ナット	SUS304	17	ケーブル保護板	PP
8	スリーブ	SiC	18	ケーブル	2PNCT
9	中間ケーシング	SCS13	19	支え	SUS304
10	吐出しケーシング	SCS13	20	クッション	NR

KUR3-Y/HC/002

■寸 法 図

実施計画に際しましては納入仕様書をご請求ください。

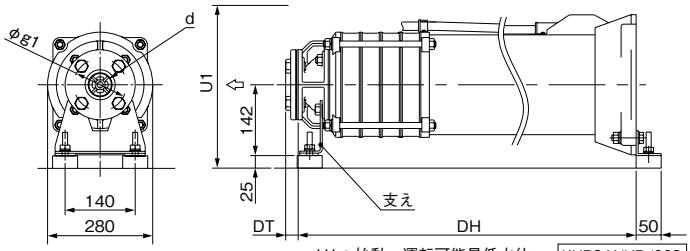

U1：始動・運転可能最低水位　KUR3-Y/HD/002

■ケーブル仕様

出力	ケーブル					
	サイズ	芯線数	外径	ケーブル長さ m		
kW	mm²		mm	標準	VC62	VC63
0.75 ～ 3.7	2.0	4	12.2	10	20	30

材料：600Vゴムキャブタイヤケーブル（2PNCT）

単位：mm

口径	形　式	出力 kW	段数	寸　法 DH	U1	d	g1	DT	質量(注) kg
32	KUR3-325-Y0.75	0.75	1	551	325	Rc1 1/4	100	25	32
	KUR3-325-Y1.5	1.5	2	638	325	Rc1 1/4	100	25	39
	KUR3-325-Y2.2	2.2	3	709	325	Rc1 1/4	100	25	46
	KUR3-325-Y3.7	3.7	5	990	325	Rc1 1/4	100	25	66
40	KUR3-405-Y0.75	0.75	1	551	325	Rc1 1/2	105	25	32
	KUR3-405-Y1.5	1.5	2	638	325	Rc1 1/2	105	25	39
	KUR3-405-Y2.2	2.2	2	669	325	Rc1 1/2	105	25	41
	KUR3-405-Y3.7	3.7	3	910	325	Rc1 1/2	105	25	55
50	KUR3-505-Y0.75	0.75	1	551	325	Rc2	120	27	32
	KUR3-505-Y1.5	1.5	2	638	325	Rc2	120	27	39
	KUR3-505-Y2.2	2.2	2	669	325	Rc2	120	27	41
	KUR3-505-Y3.7	3.7	3	910	325	Rc2	120	27	55
65	KUR3-655-Y1.5	1.5	1	618	325	Rc2 1/2	140	31	35
	KUR3-655-Y2.2	2.2	1	649	325	Rc2 1/2	140	31	38
	KUR3-655-Y3.7	3.7	2	900	325	Rc2 1/2	140	31	51

※支えは標準付属品です。ポンプ設置時に取り付けてください。
㊟質量にはケーブル質量は含まれておりません。

KUR3-Y/Hd/501

KURH$^{2}_{3}$形 ステンレス水中タービンポンプ

温水用
温泉用

■用　　途

●給湯用・温泉用(単純泉)・温水循環用・一般工業用・その他一般温水用

■特　　長

(1)精密鋳造ステンレスを主にCAC406・ゴムを採用した赤水防止構造で清潔な給水が可能です。

(2)インペラ、ガイドベーン内は損失の少ない理想的な流れで、弊社従来品に比べ性能をアップしました。(口径50mmはポンプ効率約10%アップ)

(3)ケーシング、フランジなどには、高級材料のステンレス精密鋳造品を採用し、荷重によるひずみの心配もなく長期間安心してご使用いただけます。

圧力タンクと組合せて運転される場合はご相談ください。

■標準仕様

揚　液	液　質	温水・単純泉 (ハロゲンイオン：1500mg/L以下 砂の含有量：50mg/L以下)
	液　温	0～60℃(凍結なきこと)
材　料	インペラ	SCS13
	主　軸	SUS403
	ケーシング	SCS13(管ケーシングはSUS304)
モ ー タ	種　類	キャンド式水中モータ
	電　源	三相200V
	同期回転速度	50Hz：3,000min^{-1}　60Hz：3,600min^{-1}
ポンプ最大水没深さ		10m
構　造	インペラ	クローズ
	モータ軸封	オイルシール＋フィルタ
	軸　受	スリーブベアリング、スラスト軸受
相フランジ形状		専用フランジ
水中ケーブル		2PNCT(丸形4芯)

形式説明

KURH2-325-1.9
①　②③　④

①ポンプ形式(H：温水用)
②口径(mm)
③周波数(5：50Hz　6：60Hz)
④モータ出力(kW)

■標準付属品

水中ケーブル	10m
ケーブル支持バンド	
相フランジ	1組(パッキン、ボルト付)

■特殊仕様

ケーブル延長	例　20m付、30m付
400V仕様	お問合せください。

■特別付属品(オプション)

●チェック弁	●スルース弁	●連成計
●制御盤	●吐出しユニット	●圧力計
●レベルリレー	●電極保持器	●電極棒
●バルブセット	●クッション	●排気弁

■適 用 図

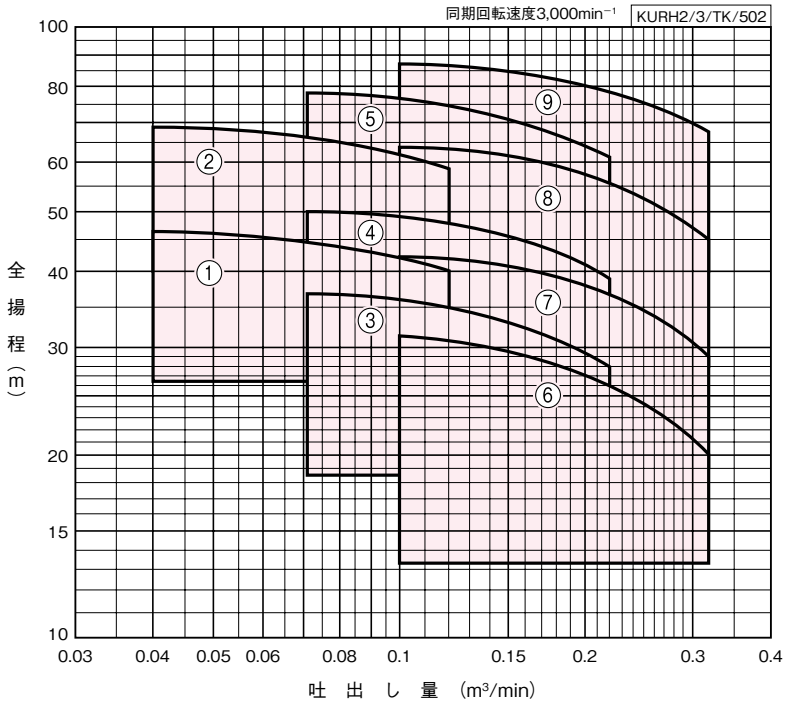

■仕 様 表

KURH2/3/SI/502

口径	符号	形式	出力	段数	標準仕様			
					吐出し量	全揚程	吐出し量	全揚程
mm			kW		m³/min	m	m³/min	m
32	1	KURH3-325-1.9	1.9	2	0.04	46	0.12	40
	2	KURH3-325-2.7	2.7	3	0.04	69	0.12	59
40	3	KURH3-405-1.9	1.9	2	0.071	37	0.22	28
	4	KURH3-405-2.7	2.7	2	0.071	50	0.22	39
	5	KURH2-405-5.5	5.5	3	0.071	78	0.22	61
50	6	KURH3-505-1.9	1.9	2	0.1	31	0.32	20
	7	KURH3-505-2.7	2.7	2	0.1	42	0.32	29
	8	KURH2-505-5.5	5.5	3	0.1	64	0.32	45
	9	KURH2-505-7.5	7.5	3	0.1	86	0.32	68

■部品配置図例　ポンプの図は代表図であり、機種によって異なる場合があります。

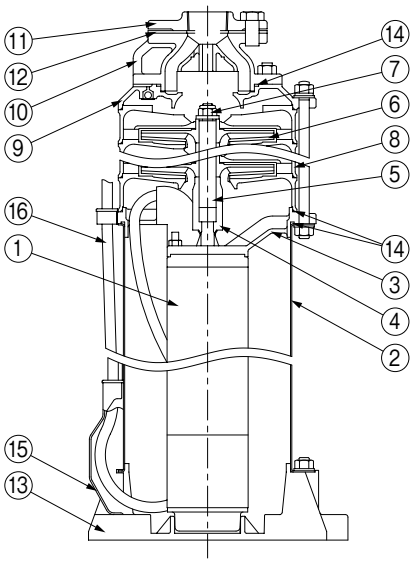

No	名　称	材　料
1	水中モータ	——
2	吸込ケーシング	SUS304
3	吸込フレーム	SCS13
4	スリーブ軸継手	SUS303
5	主軸	SUS403
6	インペラ	SCS13
7	ナット	SUS304
8	中間ケーシング	SCS13
9	吐出しケーシング	SCS13
10	弁ケーシング	SCS13
11	フランジ	SCS13
12	フランジパッキン	EPDM
13	ベース	PP
14	Oリング	EPDM
15	ケーブル保護板	PP
16	ケーブル	2PNCT

※弁体（チェック弁）は付属されていません。 KURH2/3/HC/001

■寸 法 図　実施計画に際しましては納入仕様書をご請求ください。

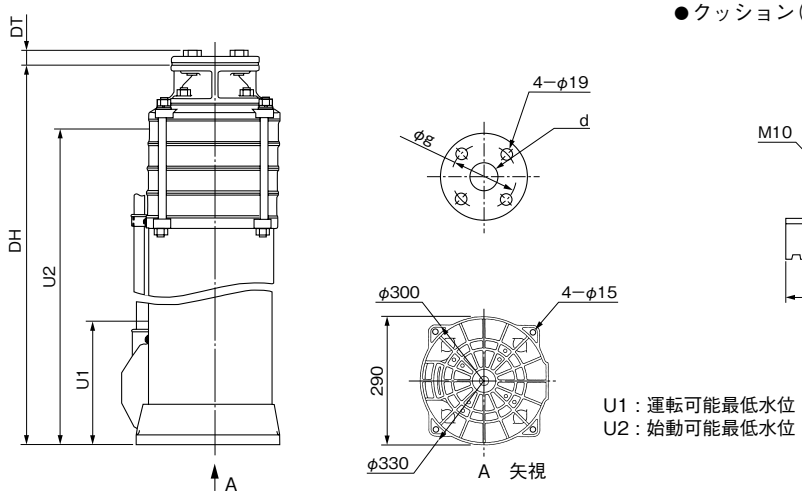

●クッション（特別付属品（オプション））

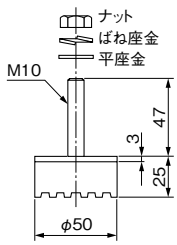

KURH2/3/HD/002

単位：mm

口径	形　式	出力 kW	段数	寸　法 DH	U1	U2	d	g	DT	質量(注) kg
32	KURH3-325-1.9	1.9	2	660	200	568	Rc1¼	100	25	39
	KURH3-325-2.7	2.7	3	901	200	789	Rc1¼	100	25	56
40	KURH3-405-1.9	1.9	2	660	200	568	Rc1½	105	25	39
	KURH3-405-2.7	2.7	2	861	200	749	Rc1½	105	25	51
	KURH2-405-5.5	5.5	3	882	200	771	Rc1½	105	25	71
50	KURH3-505-1.9	1.9	2	660	200	568	Rc2	120	27	39
	KURH3-505-2.7	2.7	2	861	200	749	Rc2	120	27	51
	KURH2-505-5.5	5.5	3	882	200	771	Rc2	120	27	71
	KURH2-505-7.5	7.5	3	942	200	830	Rc2	120	27	77

(注)質量にはケーブル質量は含まれておりません。

KURH2/3/Hd/502

■特別付属品（オプション）

●吐出しユニット
P.198を参照ください。

●制御盤
ECA3-B形（P.243を参照ください）

■専用モータ特性…巻末を参照ください。

深井戸水中ポンプ

設置イメージ（US2形の例）

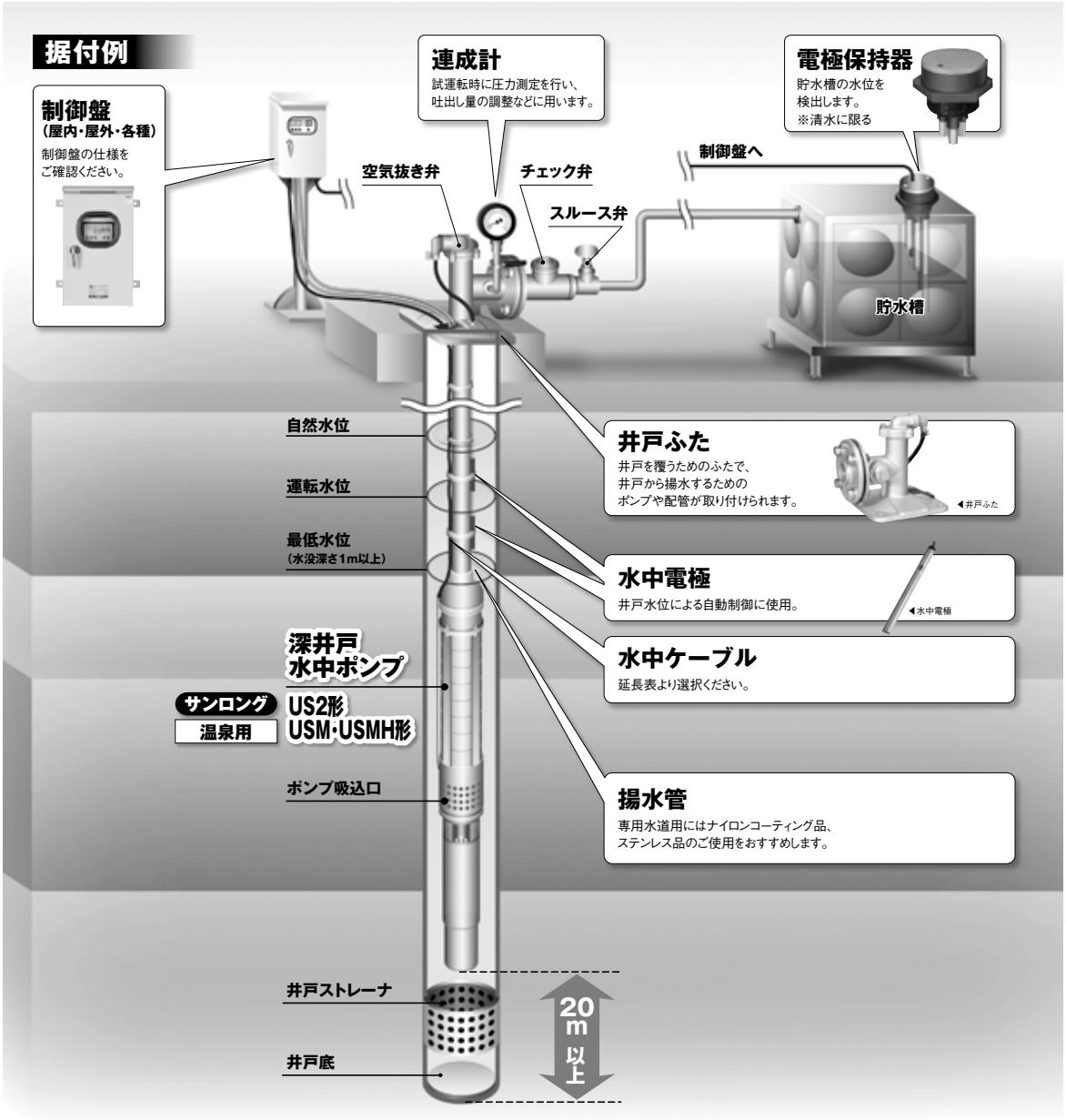

独自構造で優れた防砂構造!

US2形 サンロング®

➡P.207

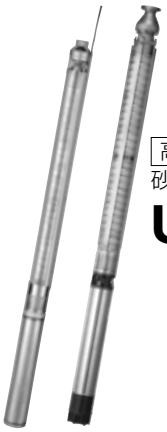

高温・高揚程

砂に強い構造に加え、温泉専用の独自設計!

USM・USMH形

➡P.235

US2形 サンロング® 深井戸水中ポンプ　ステンレス製

■用　　途

●深井戸用・上水道用・工業用水用・建築設備用・農地かんがい用・消雪用

■特　　長

(1)ポンプ部は独自の砂に強い構造に加え、充分な肉厚のステンレス精密鋳造製インペラを採用。また、3.7kW以下のキャンド式モータはモータ部への防砂構造を採用しています。
(2)ポンプはステンレス、樹脂。モータ部はステンレス製で赤水の発生を防止。また、井戸ふたもステンレス製で衛生的です。
(3)ポンプ部流水路は表面がなめらかで損失が少なく、高い揚水特性を実現するとともに、ポンプ全長の小形化、軽量化(従来品比)を達成。より使いやすくなりました。
(4)主要部品はステンレス精密鋳造品で、錆、腐食に強く、又耐砂性に優れた新型ステンレス製モータとあわせ、長期間安定して給水します。
(5)最小井戸径150mm以下用は、ゴムシールライナリングの採用で砂かみによる始動不能などの心配がありません。

ECA3形制御盤
特別付属品（オプション）

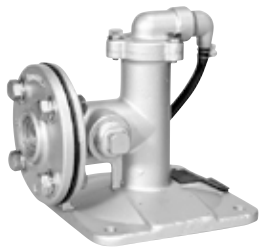

ステンレス製井戸ふた
特別付属品（オプション）

■標準仕様

揚　液	液　質	清水（水素イオン濃度:pH5.8～8.6 塩素含有量:200mg/L以下 砂の含有量:50mg/L以下 （細砂0.1～0.25mm以下））
	液　温	0～30℃ （3.7kW以下は0～35℃）（凍結なきこと）
材　料	インペラ	SCS13
	主　軸	SUS304又はSUS403
	ケーシング	SCS13 （US2-25/32：中間ケーシングSUS304＋樹脂）
	軸　受	SiC×SiC
モータ	種　類	キャンド式水中モータ
	電　源	三相200V（55kWは400V）
	同期回転速度	50Hz：3,000min⁻¹　60Hz：3,600min⁻¹
	始動方式	直入（7.5kW以下）人-Δ（11kW以上）
ポンプ最大水没深さ		1.5kW以下：70m 1.9kW以上：150m

仕様表の井戸径より大きな井戸に設置される場合、水中モータの冷却不足により、水中モータが焼損する恐れがあります。冷却流速は、モータ出力が3.7kW以下は0.075m/s以上に、5.5kW以上は0.1m/s以上となるよう設置してください。

400V品についてはお問合せください。

形式説明

US（N）2-255-0.75C
①　②③　④

①ポンプ形式
②口径（mm）
③周波数（5:50Hz　6:60Hz）
④モータ出力（kW）

■標準付属品

モータケーブル	5m
ケーブル支持バンド	100mm井戸用
ビニールテープ	150mm以上井戸用
フランジ・ フランジパッキン	150mm井戸用（USN2-80除く） ※100mmはねじ込み式となります。

■特殊仕様

ケーブル延長	40～80m、100m（US2-25/32、USN2-40/50のみ）

■特別付属品（オプション）

●井戸ふたユニット　●バルブセット※
●制御盤　●連成計　●ソールプレート
●水位計　●揚水管　●ステンレス製溶接フランジ

※内訳（スルース弁、チェック弁、パッキン・ボルト類、ゲージ取付用付属品）

■適 用 図

●最小井戸径100mm

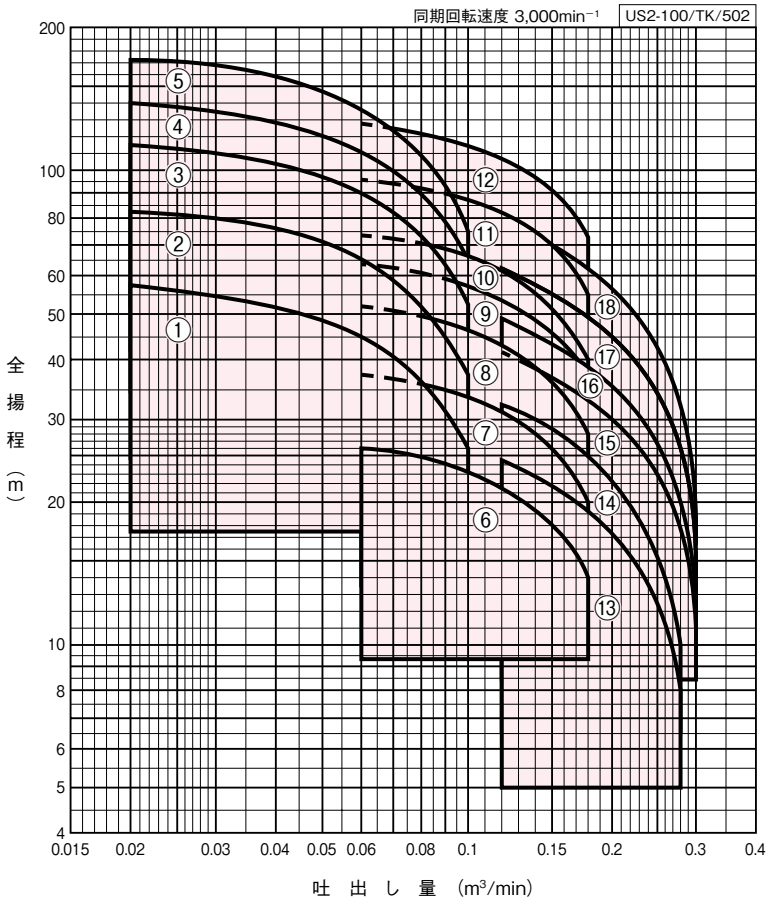

■仕 様 表

●最小井戸径100mm

US2-100/SI/500

井戸径 mm	口径 mm	符号	形式	出力 kW	段数	標準仕様 吐出し量 m³/min	全揚程 m	吐出し量 m³/min	全揚程 m
100	25・32	1	US2-255-0.75C	0.75	11	0.02	57	0.1	26
			US2-325-0.75C	0.75	11	0.02	57	0.1	26
		2	US2-255-1.1C	1.1	16	0.02	83	0.1	38
			US2-325-1.1C	1.1	16	0.02	83	0.1	38
		3	US2-255-1.5C	1.5	22	0.02	114	0.1	51
			US2-325-1.5C	1.5	22	0.02	114	0.1	51
		4	US2-255-1.9CR	1.9	27	0.02	140	0.1	65
			US2-325-1.9CR	1.9	27	0.02	140	0.1	65
		5	US2-255-2.2CR	2.2	34	0.02	173	0.1	75
			US2-325-2.2CR	2.2	34	0.02	173	0.1	75
	40	6	USN2-405-0.75C	0.75	5	0.06	26	0.18	14
		7	USN2-405-1.1C	1.1	7	0.06	37	0.18	20
		8	USN2-405-1.5C	1.5	10	0.06	52	0.18	28
		9	USN2-405-1.9CR	1.9	12	0.06	64	0.18	37
		10	USN2-405-2.2CR	2.2	14	0.06	74	0.18	40
		11	USN2-405-2.7C	2.7	18	0.06	97	0.18	55
		12	USN2-405-3.7C	3.7	24	0.06	127	0.18	72
	50	13	USN2-505-1.1C	1.1	6	0.12	24.5	0.28	7.5
		14	USN2-505-1.5C	1.5	8	0.12	32.5	0.28	9
		15	USN2-505-1.9CR	1.9	10	0.12	42	0.3	9
		16	USN2-505-2.2CR	2.2	12	0.12	49	0.3	10.5
		17	USN2-505-2.7C	2.7	15	0.12	63	0.3	14
		18	USN2-505-3.7C	3.7	20	0.12	80	0.3	18

●口径25mmは水量型もあります。詳細はお問合せください。

■適 用 図

●最小井戸径150mm

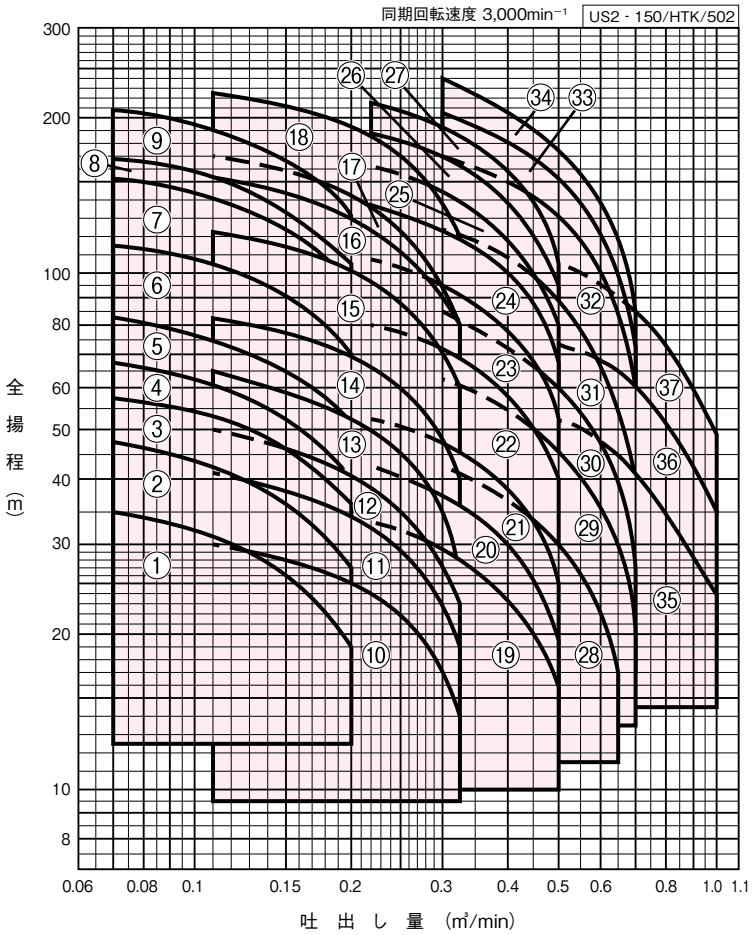

■仕 様 表

●最小井戸径150mm

US2-150/SI/500

井戸径	口径	符号	形　　式	出力	段数	標準仕様			
						吐出し量	全揚程	吐出し量	全揚程
mm	mm			kW		m^3/min	m	m^3/min	m
150	40	1	US2-405-1.1C	1.1	4	0.07	35	0.2	19
		2	US2-405-1.5C	1.5	5	0.07	47	0.2	27.5
		3	US2-405-1.9CR	1.9	6	0.07	58	0.2	36
		4	US2-405-2.2CR	2.2	7	0.07	67	0.2	40
		5	US2-405-2.7C	2.7	9	0.07	83	0.2	52
		6	US2-405-3.7C	3.7	12	0.07	115	0.2	70
		7	US2-405L-5.5C	5.5	15	0.07	152	0.2	98
		8	US2-405-5.5C	5.5	18	0.07	168	0.2	104
		9	US2-405-7.5C	7.5	21	0.07	207	0.2	132
	50	10	US2-505-1.5C	1.5	3	0.11	30	0.32	14
		11	US2-505-1.9CR	1.9	4	0.11	40.5	0.32	19.5
		12	US2-505-2.2CR	2.2	5	0.11	50	0.32	23
		13	US2-505-2.7C	2.7	7	0.11	65	0.32	25
		14	US2-505-3.7C	3.7	8	0.11	82	0.32	40
		15	US2-505-5.5C	5.5	12	0.11	122	0.32	60
		16	US2-505L-7.5C	7.5	15	0.11	152	0.32	73
		17	US2-505-7.5C	7.5	18	0.11	170	0.32	75
		18	US2-505-11C	11	22	0.11	225	0.32	115
	65	19	US2-655-2.2CR	2.2	4	0.22	33	0.5	15
		20	US2-655-2.7C	2.7	5	0.22	43	0.5	19
		21	US2-655-3.7C	3.7	6	0.22	52	0.5	25
		22	US2-655-5.5C	5.5	9	0.22	80	0.5	39
		23	US2-655-7.5C	7.5	12	0.22	107	0.5	52
		24	US2-655L-11C	11	15	0.22	138	0.5	68
		25	US2-655-11C	11	18	0.22	162	0.5	80
		26	US2-655L-15C	15	21	0.22	188	0.5	95
		27	US2-655-15C	15	24	0.22	215	0.5	105
	80	28	USN2-805-3.7C	3.7	5	0.3	42	0.65	17
		29	USN2-805-5.5C	5.5	7	0.3	62	0.7	20
		30	USN2-805-7.5C	7.5	10	0.3	84	0.7	26
		31	USN2-805-11C	11	14	0.3	122	0.7	40
		32	USN2-805-15C	15	19	0.3	170	0.7	62
		33	USN2-805-18C	18.5	24	0.3	205	0.7	73
		34	USN2-805-22C	22	27	0.3	237	0.7	82
		35	USN2-805B-7.5C	7.5	5	0.5	52	1.0	24
		36	USN2-805B-11C	11	7	0.5	74	1.0	35
		37	USN2-805B-15C	15	10	0.5	105	1.0	49

■適 用 図

●最小井戸径200mm

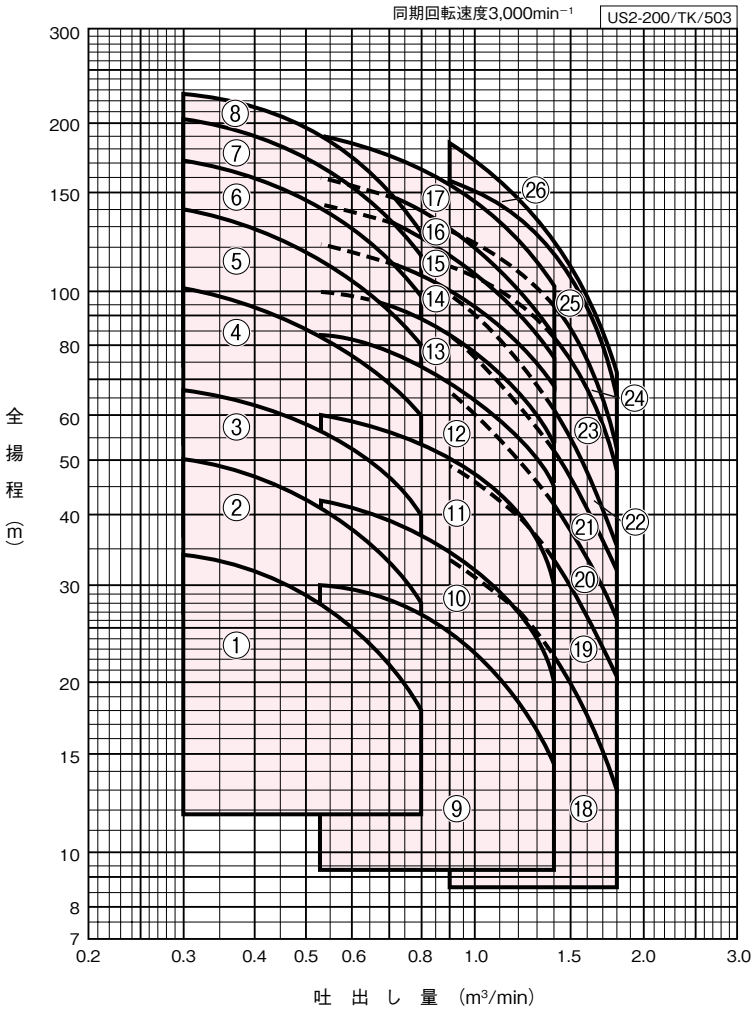

■仕 様 表

●最小井戸径200mm

US2-200/SI/500

井戸径	口径	符号	形　　式	出力	段数	標準仕様			
						吐出し量	全揚程	吐出し量	全揚程
mm	mm			kW		m^3/min	m	m^3/min	m
200	80	1	US2-805-3.7C	3.7	2	0.3	34	0.8	18
		2	US2-805-5.5C	5.5	3	0.3	50	0.8	28
		3	US2-805-7.5C	7.5	4	0.3	67	0.8	38
		4	US2-805-11C	11	6	0.3	102	0.8	58
		5	US2-805-15C	15	8	0.3	140	0.8	80
		6	US2-805-18C	18.5	10	0.3	170	0.8	96
		7	US2-805-22C	22	12	0.3	205	0.8	118
		8	US2-805-26C	26	14	0.3	228	0.8	128
	100	9	US2-1005-5.5C	5.5	2	0.53	30	1.4	14
		10	US2-1005-7.5C	7.5	3	0.53	42	1.4	20
		11	US2-1005-11C	11	4	0.53	60	1.4	31
		12	US2-1005-15C	15	5	0.53	82	1.4	45
		13	US2-1005-18C	18.5	6	0.53	100	1.4	55
		14	US2-1005-22C	22	7	0.53	119	1.4	68
		15	US2-1005-26C	26	9	0.53	143	1.4	76
		16	US2-1005-30C	30	10	0.53	160	1.4	84
		17	US2-1005-37C	37	12	0.53	190	1.4	102
		18	US2-1005B-7.5C	7.5	2	0.9	33	1.8	13
		19	US2-1005B-11C	11	3	0.9	49	1.8	20.5
		20	US2-1005B-15C	15	4	0.9	67	1.8	26
		21	US2-1005B-18C	18.5	5	0.9	83	1.8	32.5
		22	US2-1005B-22C	22	6	0.9	99	1.8	36
		23	US2-1005B-26C	26	6	0.9	110	1.8	48
		24	US2-1005B-30C	30	7	0.9	128	1.8	54
		25	US2-1005B-37C	37	9	0.9	158	1.8	65
		26	US2-1005B-45C	45	11	0.9	185	1.8	72

■適 用 図

●最小井戸径250・300mm

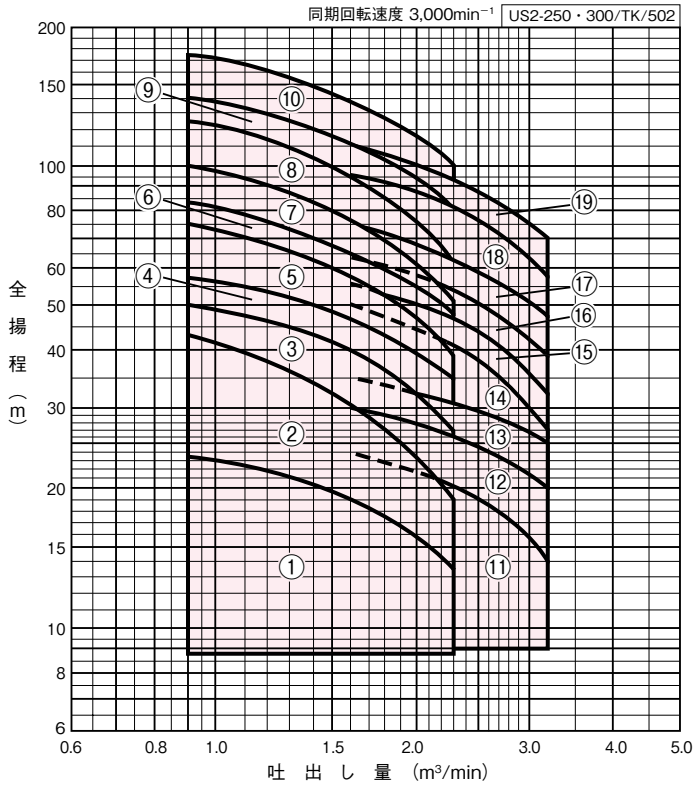

■仕 様 表

●最小井戸径250・300mm

US2-250・300/SI/502

井戸径 mm	口径 mm	符号	形式	出力 kW	段数	標準仕様 吐出し量 m³/min	全揚程 m	吐出し量 m³/min	全揚程 m
250	125	1	US2-1255-7.5C	7.5	1	0.9	23.5	2.3	13.5
		2	US2-1255-11C	11	2	0.9	42	2.3	19
		3	US2-1255-15C	15	2	0.9	50	2.3	27
		4	US2-1255-18C	18.5	2	0.9	57	2.3	35
		5	US2-1255-22C	22	3	0.9	75	2.3	39
		6	US2-1255-26C	26	3	0.9	83	2.3	47
		7	US2-1255-30C	30	4	0.9	100	2.3	51
		8	US2-1255-37C	37	5	0.9	124	2.3	62
		9	US2-1255-45C	45	5	0.9	140	2.3	80
		10	US2-1255-55C	55	6	0.9	174	2.3	100
300	150	11	US2-1505-11C	11	1	1.6	24	3.2	14
		12	US2-1505-15C	15	1	1.6	30	3.2	20
		13	US2-1505-18C	18.5	1	1.6	35	3.2	25
		14	US2-1505-22C	22	2	1.6	50	3.2	27
		15	US2-1505-26C	26	2	1.6	56	3.2	32
		16	US2-1505-30C	30	2	1.6	64	3.2	39
		17	US2-1505-37C	37	2	1.6	74	3.2	48
		18	US2-1505-45C	45	3	1.6	96	3.2	57
		19	US2-1505-55C	55	3	1.6	110	3.2	70

■部品配置図例　ポンプの図は代表図であり、機種によって異なる場合があります。

US2形（口径25・32mm）

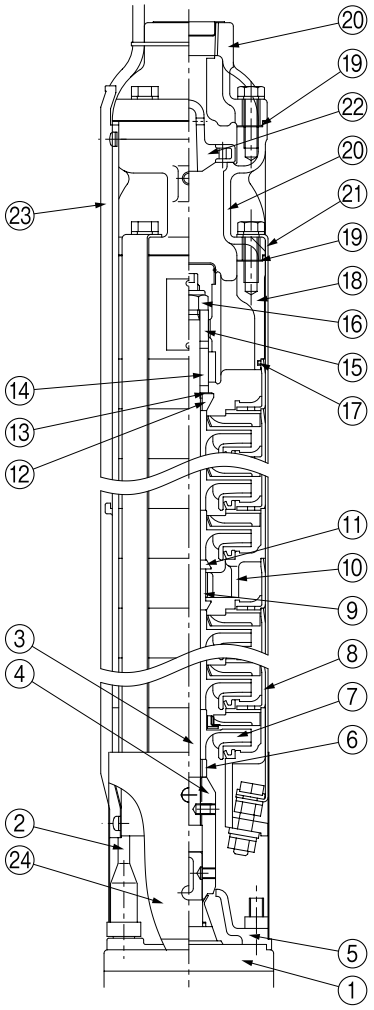

USN2形（口径40・50mm）

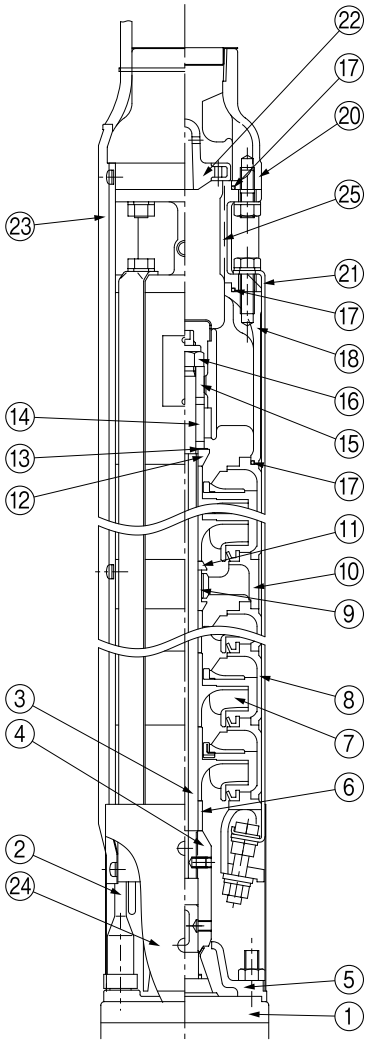

No	名　　称	材　　料	No	名　　称	材　　料
1	水中モータ	——	14	スリーブ	SiC
2	ケーブル	CVCTF	15	調整リング	CAC406
3	主軸	SUS304	16	ナット	SUS304
4	スリーブ軸継手	SUS303	17	Oリング	NBR
5	吸込ケーシング	SCS13	18	吐出しケーシング	SCS13
6	調整リング	SUS304	19	パッキン	PE
7	インペラ	SCS13	20	弁ケーシング	SCS13
8	中間ケーシング	SUS304又はSCS13	21	バンド	SUS304
9	スリーブ　※	CAC406	22	弁体	SCS13
10	中間ケーシング ※	SCS13	23	ケーブル保護板	SUS304
11	砂よけカラー　※	SUS304	24	ストレーナ	SUS304
12	砂よけカラー	CAC406	25	連結管	SCS13
13	クッション	PTFE			

US2/HC/012

※部品は、US2-$\frac{25}{32}$5-1.1C～2.2C、US2-$\frac{25}{32}$6-1.9C～3.7C、USN2-$\frac{40}{50}$5-1.9C～3.7C、USN2-$\frac{40}{50}$6-2.7C～3.7Cの場合

US2形（口径40～65mm）

・3.7kW以下

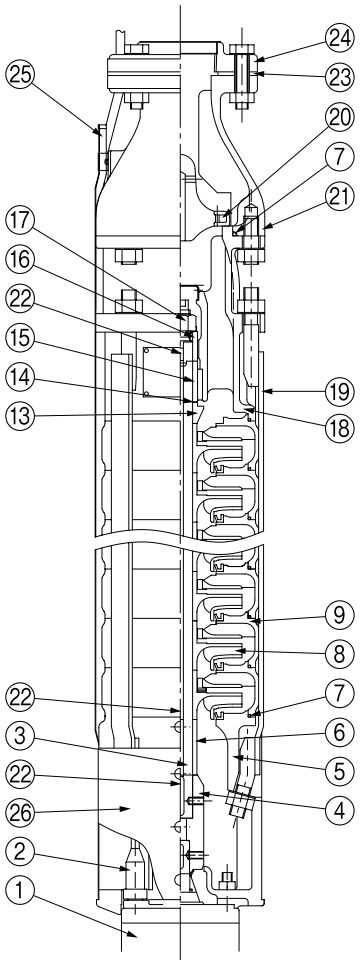

・5.5～18.5kW

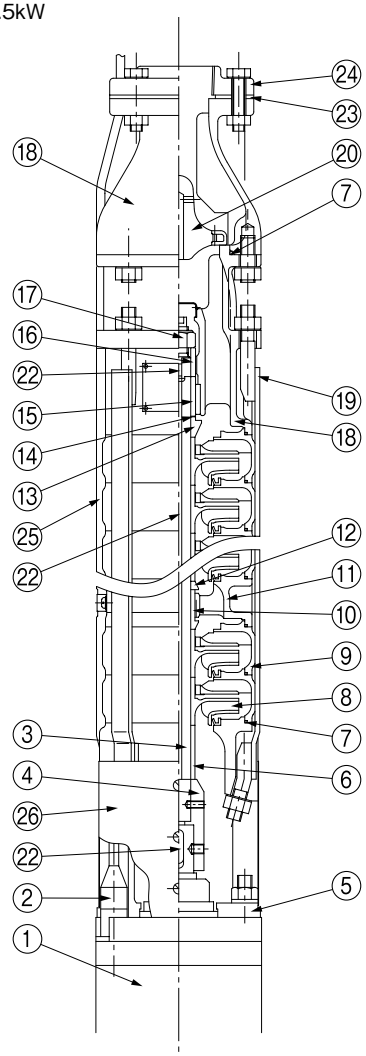

No	名　　称	材　　料	No	名　　称	材　　料
1	水中モータ	——	14	クッション	PTFE
2	ケーブル	CVCTF	15	スリーブ	SiC
3	主軸	SUS403	16	調整リング	CAC406
4	スリーブ軸継手	SUS303	17	ナット	SUS304
5	吸込ケーシング	SCS13	18	吐出しケーシング	SCS13
6	調整リング	SUS304	19	バンド	SUS304
7	Oリング	NBR	20	弁体	SCS13
8	インペラ	SCS13	21	弁ケーシング	SCS13
9	中間ケーシング	SCS13	22	キー	SUS403
10	スリーブ　※	CAC406	23	フランジパッキン	紙
11	中間ケーシング　※	SCS13	24	フランジ	SCS13
12	砂よけカラー　※	SUS304	25	ケーブル保護板	SUS304
13	砂よけカラー	CAC406	26	ストレーナ	SUS304

※部品は、US2-405（L）-5.5～7.5C、US2-406-7.5C、US2-505（L）-7.5～11C、US2-506（L）-11C、US2-655（L）-11～15C、US2-656-15～18Cの場合

US2/HC/023

USN2形（口径80mm）

・USN2-80（3.7kW）

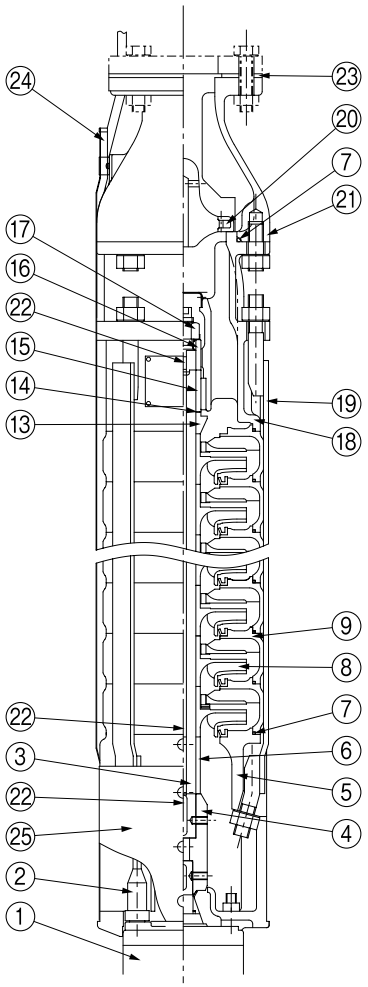

・USN2-80（5.5～22kW）

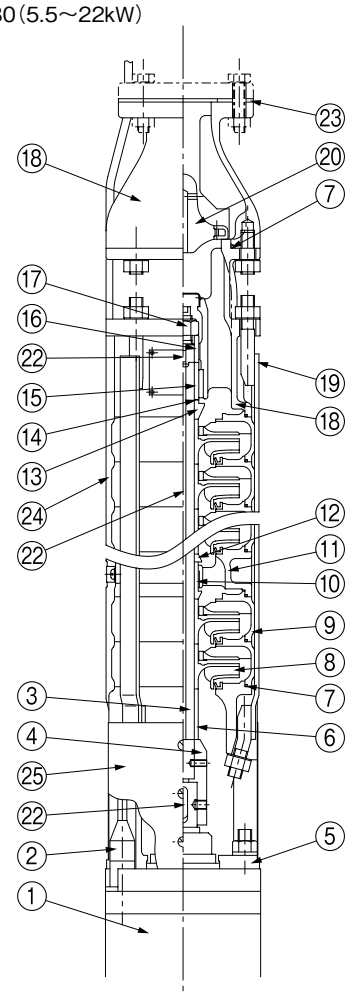

No	名　　称	材　　料	No	名　　称	材　　料
1	水中モータ	——	14	クッション	PTFE
2	ケーブル	CVCTF	15	スリーブ	SiC
3	主軸	SUS403	16	調整リング	CAC406
4	スリーブ軸継手	SUS303	17	ナット	SUS304
5	吸込ケーシング	SCS13	18	吐出しケーシング	SCS13
6	調整リング	SUS304	19	バンド	SUS304
7	Oリング	NBR	20	弁体	SCS13
8	インペラ	SCS13	21	弁ケーシング	SCS13
9	中間ケーシング	SCS13	22	キー	SUS403
10	スリーブ　※	CAC406	23	フランジパッキン	紙
11	中間ケーシング　※	SCS13	24	ケーブル保護板	SUS304
12	砂よけカラー　※	SUS304	25	ストレーナ	SUS304又はSUS430
13	砂よけカラー	CAC406			

US2/HC/033

※部品は、USN2-805-11～22C、USN2-806-15～22Cの場合

US2形（口径80・100mm）

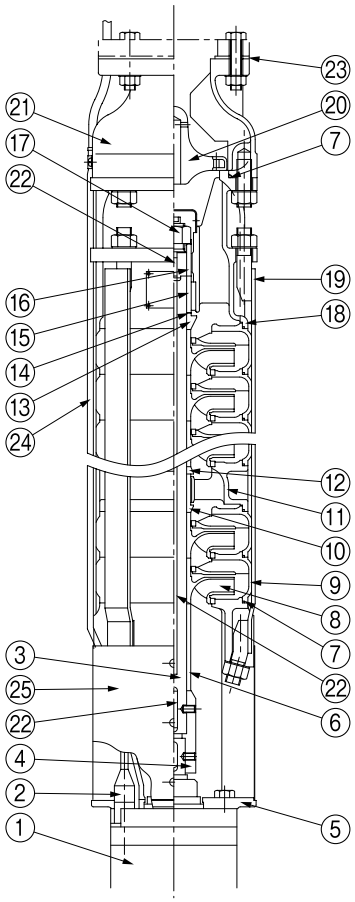

US2形（口径125mm）

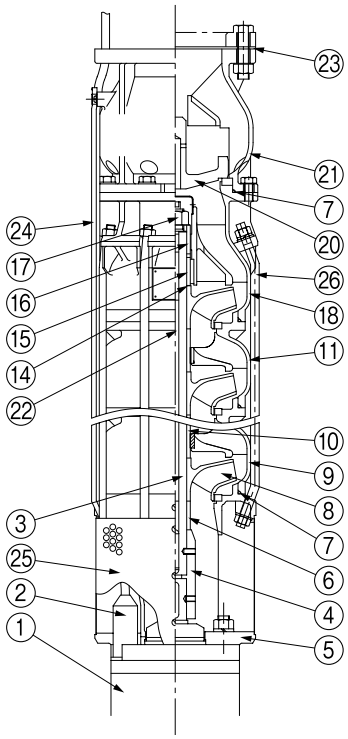

No	名　　称	材　　料	No	名　　称	材　　料
1	水中モータ	——	14	クッション	PTFE
2	ケーブル	CVCTF	15	スリーブ	SiC
3	主軸	SUS403	16	調整リング	CAC406
4	スリーブ軸継手	SUS303	17	ナット	SUS304
5	吸込ケーシング	SCS13	18	吐出しケーシング	SCS13
6	調整リング	SUS303	19	バンド	SUS304
7	Oリング	NBR	20	弁体	SCS13
8	インペラ	SCS13	21	弁ケーシング	SCS13
9	中間ケーシング	SCS13	22	キー	SUS403
10	スリーブ　※1	CAC406	23	フランジパッキン	紙
11	中間ケーシング　※1	SCS13	24	ケーブル保護板	SUS430
12	砂よけカラー　※1	CAC406	25	ストレーナ	SUS430又はSUS304
13	砂よけカラー	CAC406	26	特殊ボルト　※2	SUS304

※1 部品は、US2-805-22、26C、US2-1005-26～37C、US2-1006-37kWの場合
※2 口径125mmの場合

US2/HC/043

US2形（口径150mm）

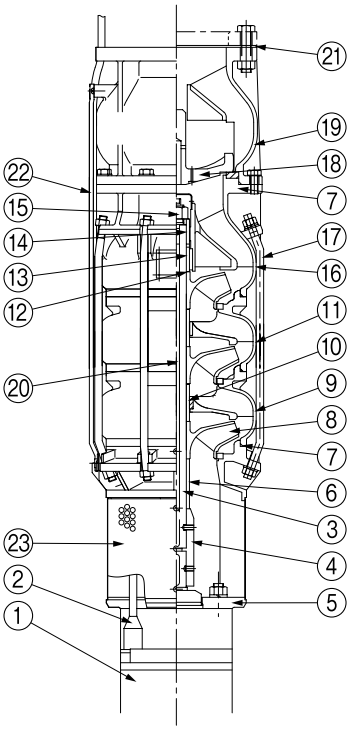

No	名　　称	材　　料	No	名　　称	材　　料
1	水中モータ	——	13	スリーブ	SiC
2	ケーブル	CVCTF	14	調整リング	CAC406
3	主軸	SUS403	15	ナット	SUS304
4	スリーブ軸継手	SUS303	16	吐出しケーシング	SCS13
5	吸込ケーシング	SCS13	17	特殊ボルト	SUS304
6	調整リング	SUS303	18	弁体	SCS13
7	Oリング	NBR	19	弁ケーシング	SCS13
8	インペラ	SCS13	20	キー	SUS403
9	中間ケーシング ※	SCS13	21	フランジパッキン	紙
10	スリーブ　　※	CAC406	22	ケーブル保護板	SUS430
11	中間ケーシング ※	SCS13	23	ストレーナ	SUS304
12	クッション	PTFE			

US2/HC/053

※部品は、US2-1505-22～55C、US2-1506-37～55の場合

■寸 法 図 実施計画に際しましては納入仕様書をご請求ください。

・井戸径100mm

図例1

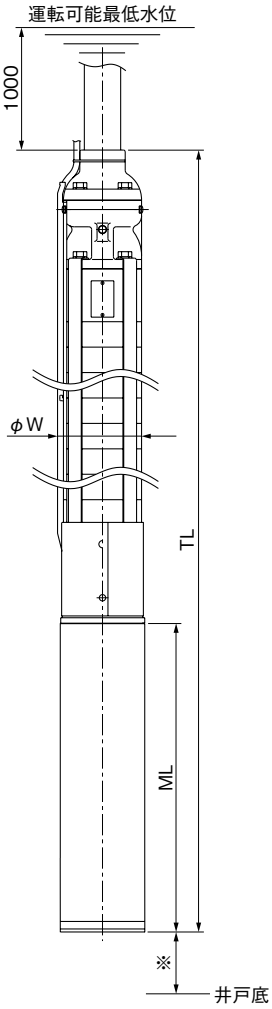

・井戸径150～200mm

図例2

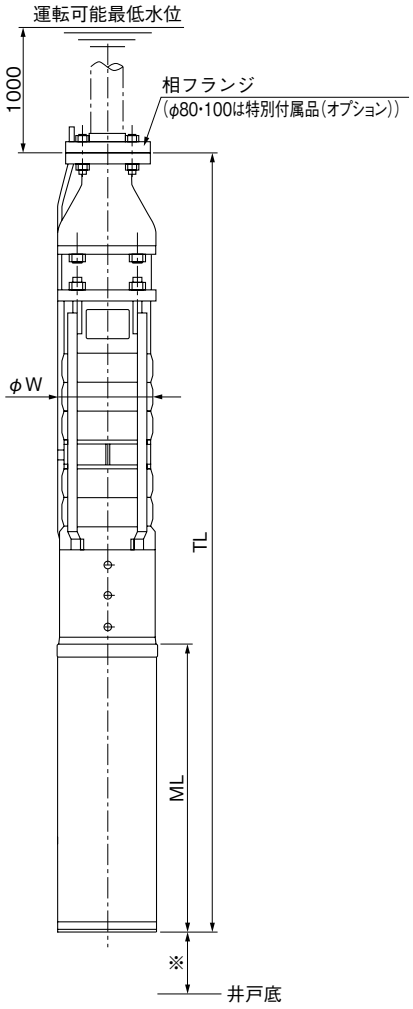

・井戸径250mm～300mm

図例3

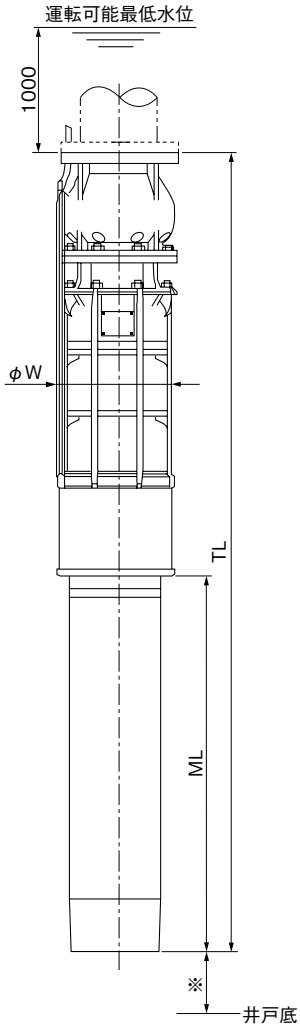

※出来るだけ井戸底から離してください。目安20m以上

US2/D/001

単位：mm

井戸径	口径	形　式	出力 kW	ポンプ ML	ポンプ TL	ポンプ W	質量※ kg	適用井戸ふた	寸法図例
100	25・32	US2-$^{255}_{325}$-0.75C	0.75	298	928	98	19	SDT-S25・32	1
		US2-$^{255}_{325}$-1.1C	1.1	298	1096	98	22		
		US2-$^{255}_{325}$-1.5C	1.5	346	1312	98	25		
		US2-$^{255}_{325}$-1.9CR	1.9	389	1495	98	27		
		US2-$^{255}_{325}$-2.2CR	2.2	389	1691	98	30		
	40	USN2-405-0.75C	0.75	298	856	97	17	SDT-SN40	
		USN2-405-1.1C	1.1	298	940	97	21		
		USN2-405-1.5C	1.5	346	1114	97	24		
		USN2-405-1.9CR	1.9	389	1269	97	27		
		USN2-405-2.2CR	2.2	389	1353	97	29		
		USN2-405-2.7C	2.7	589	1722	97	42		
		USN2-405-3.7C	3.7	589	1973	97	48		
	50	USN2-505-1.1C	1.1	298	955	97	19	SDT-SN50	
		USN2-505-1.5C	1.5	346	1101	97	23		
		USN2-505-1.9CR	1.9	389	1270	97	26		
		USN2-505-2.2CR	2.2	389	1368	97	28		
		USN2-505-2.7C	2.7	589	1715	97	40		
		USN2-505-3.7C	3.7	589	1960	97	46		
150	40	US2-405-1.1C	1.1	298	880	140	30	SDT-S40	2
		US2-405-1.5C	1.5	346	968	140	33		
		US2-405-1.9CR	1.9	389	1051	140	35		
		US2-405-2.2CR	2.2	389	1091	140	37		
		US2-405-2.7C	2.7	589	1371	140	48		
		US2-405-3.7C	3.7	589	1491	140	53		
		US2-405L-5.5C	5.5	543	1615	141	77		
		US2-405-5.5C	5.5	543	1735	141	82		
		US2-405-7.5C	7.5	603	1915	141	96		
	50	US2-505-1.5C	1.5	346	898	140	31	SDT-S50	
		US2-505-1.9CR	1.9	389	981	140	32		
		US2-505-2.2CR	2.2	389	1021	140	34		
		US2-505-2.7C	2.7	589	1301	140	45		
		US2-505-3.7C	3.7	589	1341	140	47		
		US2-505-5.5C	5.5	543	1465	141	71		
		US2-505L-7.5C	7.5	603	1685	141	87		
		US2-505-7.5C	7.5	603	1805	141	92		
		US2-505-11C	11	733	2095	142	121		
	65	US2-655-2.2CR	2.2	389	1031	140	34	SDT-S65	
		US2-655-2.7C	2.7	589	1281	140	44		
		US2-655-3.7C	3.7	589	1331	140	47		
		US2-655-5.5C	5.5	543	1445	141	70		
		US2-655-7.5C	7.5	603	1655	141	87		
		US2-655L-11C	11	733	1985	142	108		
		US2-655-11C	11	733	2135	142	113		
		US2-655L-15C	15	818	2370	142	126		
		US2-655-15C	15	818	2520	142	131		
	80	USN2-805-3.7C	3.7	590	1282	140	47	SDT-SN80	
		USN2-805-5.5C	5.5	543	1345	141	68		
		USN2-805-7.5C	7.5	603	1555	141	80		
		USN2-805-11C	11	733	1935	142	106		
		USN2-805-15C	15	818	2270	142	122		
		USN2-805-18C	18.5	890	2592	142	140		
		USN2-805-22C	22	970	2822	142	163		
		USN2-805B-7.5C	7.5	603	1593	142	96		
		USN2-805B-11C	11	733	1963	142	126		
		USN2-805B-15C	15	818	2408	142	157		

※ケーブル質量除く　US2/d/512

単位：mm

井戸径	口径	形　　式	出力 kW	ポンプ ML	ポンプ TL	ポンプ W	質量※ kg	適用井戸ふた	寸法図例
200	80	US2-805-3.7C	3.7	488	1108	186	68	SDT-S80	2
		US2-805-5.5C	5.5	543	1213	186	76		
		US2-805-7.5C	7.5	603	1323	186	86		
		US2-805-11C	11	733	1553	187	108		
		US2-805-15C	15	818	1738	187	124		
		US2-805-18C	18.5	890	1910	187	139		
		US2-805-22C	22	970	2140	187	165		
		US2-805-26C	26	998	2283	189	210		
	100	US2-1005-5.5C	5.5	543	1223	186	73	SDT-S100	
		US2-1005-7.5C	7.5	603	1358	186	83		
		US2-1005-11C	11	733	1563	187	102		
		US2-1005-15C	15	818	1723	187	115		
		US2-1005-18C	18.5	890	1870	187	126		
		US2-1005-22C	22	970	2025	187	146		
		US2-1005-26C	26	998	2268	189	193		
		US2-1005-30C	30	998	2343	189	197		
		US2-1005-37C	37	1063	2558	191	222		
		US2-1005B-7.5C	7.5	603	1383	186	85		
		US2-1005B-11C	11	733	1638	187	109		
		US2-1005B-15C	15	818	1848	187	126		
		US2-1005B-18C	18.5	890	2045	187	142		
		US2-1005B-22C	22	970	2250	187	166		
		US2-1005B-26C	26	998	2293	187	203		
		US2-1005B-30C	30	998	2418	187	212		
		US2-1005B-37C	37	1063	2733	187	245		
		US2-1005B-45C	45	1128	3048	187	273		
250	125	US2-1255-7.5C	7.5	603	1183	234	95	SDT-S125	3
		US2-1255-11C	11	733	1433	234	121		
		US2-1255-15C	15	818	1518	234	129		
		US2-1255-18C	18.5	890	1590	234	136		
		US2-1255-22C	22	970	1790	234	157		
		US2-1255-26C	26	998	1828	234	198		
		US2-1255-30C	30	998	1948	234	208		
		US2-1255-37C	37	1063	2133	234	234		
		US2-1255-45C	45	1128	2198	234	244		
		US2-1255-55C	55	1212	2402	234	270		
300	150	US2-1505-11C	11	733	1383	282	120	SDT-S150	3
		US2-1505-15C	15	818	1468	282	128		
		US2-1505-18C	18.5	890	1540	282	135		
		US2-1505-22C	22	970	1740	282	165		
		US2-1505-26C	26	998	1778	282	205		
		US2-1505-30C	30	998	1778	282	205		
		US2-1505-37C	37	1063	1843	282	220		
		US2-1505-45C	45	1128	2028	282	245		
		US2-1505-55C	55	1212	2112	282	260		

※ケーブル質量除く

US2/d/522

■ステンレス製井戸ふた部品配置図例・寸法図

ポンプの図は代表図であり、機種によって異なる場合があります。
実施計画に際しましては納入仕様書をご請求ください。
破線のバルブセットの寸法は、SV形又はV2N形の例です。

●SDT-S形（口径25・32mm）

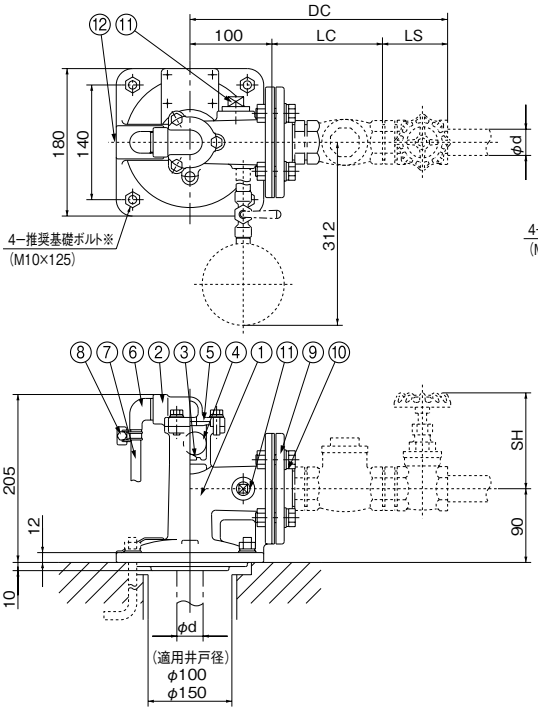

●SDT-SN形（口径40・50mm）

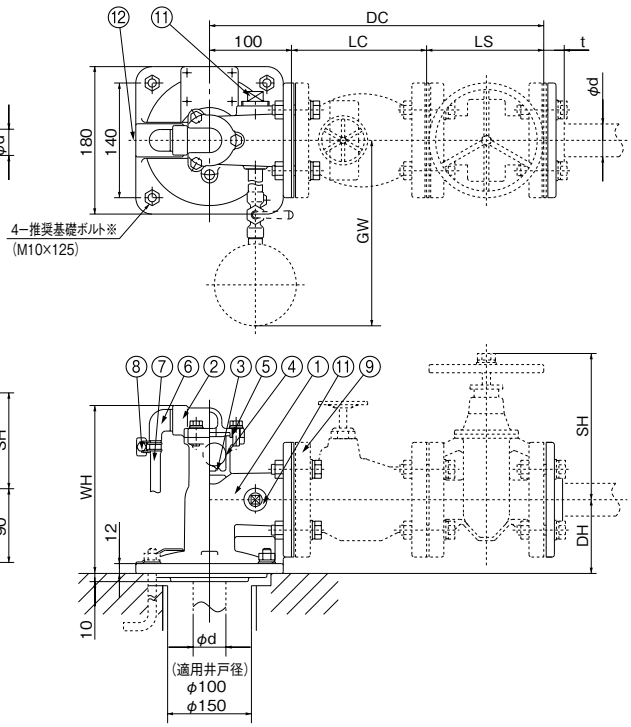

※基礎ボルトは特別付属品です。別途お買い求めください。

No	名　称	材　料	No	名　称	材　料
1	井戸ふた	SCS13	7	ホース	軟質ビニル
2	弁ふた	SCS13	8	ホースバンド	SPCC
3	クッション	CR	9	フランジパッキン	EPDM
4	弁体	PE	10	フランジ	SCS13
5	リングパッキン	CSM	11	プラグ	SCS13
6	ホースカップリング	PP	12	コードブシュ	EPDM

単位：mm

部　品　名	寸　法									質量
	d	DC	LC	LS	SH	DH	WH	GW	t	kg
井戸ふたユニット　SDT-S25	25	290	120	70	102	−	−	−	−	7.5
井戸ふたユニット　SDT-S32	32	315	135	80	114	−	−	−	−	7.5
井戸ふたユニット　SDT-SN40	40	408	165	143	198	90	205	315	25	7.5
井戸ふたユニット　SDT-SN50	50	439	186	153	235	100	215	315	27	8

SDT/HX/011

●SDT-S(N)形(口径40・50・65・N80mm)

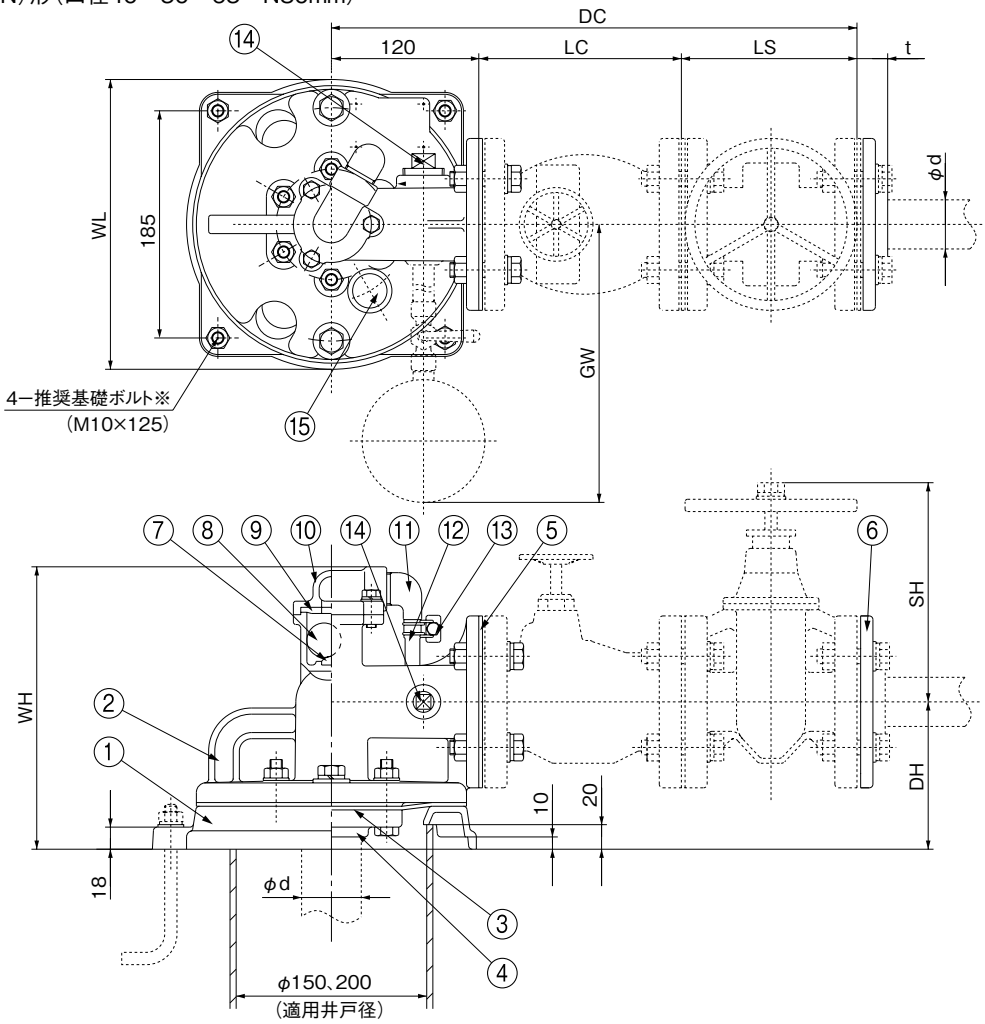

※基礎ボルトは特別付属品です。別途お買い求めください。

No	名　称	材　料	No	名　称	材　料
1	ふた座	SCS13	9	リングパッキン	CSM
2	井戸ふた	SCS13	10	弁ふた	SCS13
3	フランジパッキン	NR	11	ホースカップリング	PP
4	フランジ　※1	SCS13	12	チューブ	軟質ビニル
5	フランジパッキン	EPDM	13	ホースバンド	SPCC
6	フランジ	SCS13	14	プラグ　※2	SCS13
7	クッション	CR	15	ふた	PE
8	弁体	PE			

※1 部品は、SDT-S(N)80は付属しません(ボルトも付属しません)。フランジ形状は水中深井戸ポンプJISフランジによる。
※2 部品は、SDT-S40、50の場合。

単位:mm

部　品　名	寸　法										質量
	d	WL	DC	LC	LS	SH	DH	WH	GW	t	kg
井戸ふたユニット SDT-S40	40	236	428	165	143	198	120	230	315	25	11
井戸ふたユニット SDT-S50	50	236	459	186	153	235	130	245	320	27	12
井戸ふたユニット SDT-S65	65	240	486	203	163	268	160	252	325	31	17
井戸ふたユニット SDT-SN80	80	240	511	213	178	298	170	267	330	33	16

SDT/HX/021

●SDT-S形（口径80・100・125・150mm）

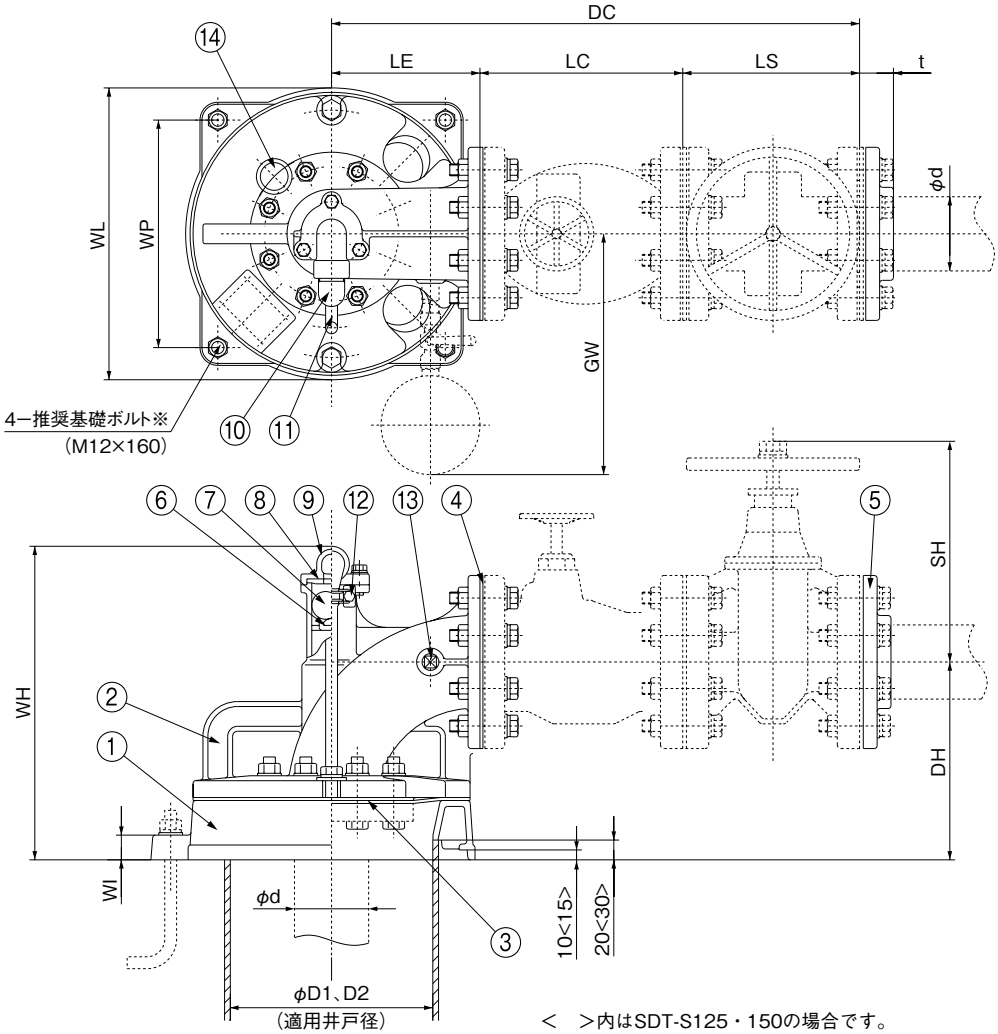

＜　＞内はSDT-S125・150の場合です。

※基礎ボルトは特別付属品です。別途お買い求めください。

No	名　称	材　料	No	名　称	材　料
1	ふた座	SCS13	8	リングパッキン	CSM
2	井戸ふた	SCS13	9	弁ふた	SCS13
3	フランジパッキン	NR	10	ホースカップリング	PP
4	フランジパッキン	EPDM	11	ホース	軟質ビニル
5	フランジ	SCS13	12	ホースバンド	SPCC
6	クッション	CR	13	プラグ	SCS13
7	弁体	PE	14	ふた	PE

単位：mm

部　品　名	寸　法															質量
	d	WL	WP	DC	LE	LC	LS	SH	DH	WH	WI	GW	t	D1	D2	kg
井戸ふたユニット　SDT-S80	80	290	230	541	150	213	178	298	200	317	25	225	33	200	250	22
井戸ふたユニット　SDT-S100	100	290	230	573	150	220	203	372	225	347	25	235	39	200	250	24
井戸ふたユニット　SDT-S125	125	360	280	706	220	258	228	409	255	387	30	250	43	250	300	38
井戸ふたユニット　SDT-S150	150	400	310	801	250	283	268	466	275	417	30	260	43	300	350	45

SDT/HX/031

■鋳鉄製井戸ふた部品配置図例・寸法図

ポンプの図は代表図であり、機種によって異なる場合があります。
実施計画に際しましては納入仕様書をご請求ください。

●SDT2形（口径25・32mm）

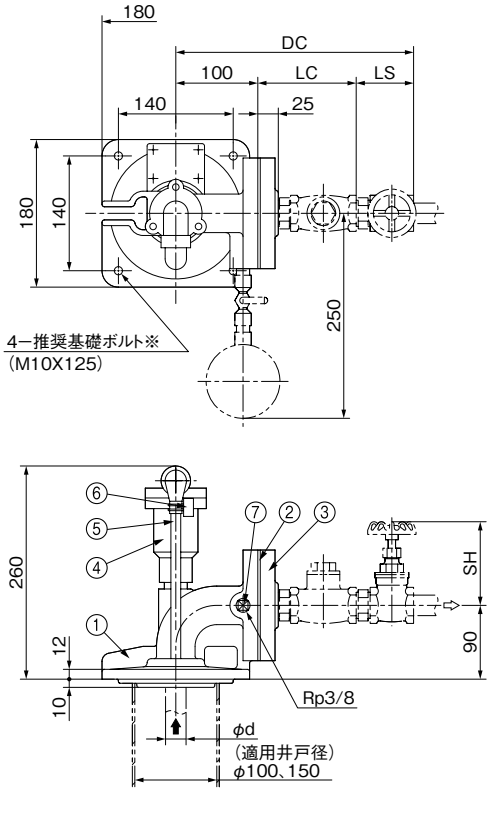

●SDTN2形（口径40・50mm）

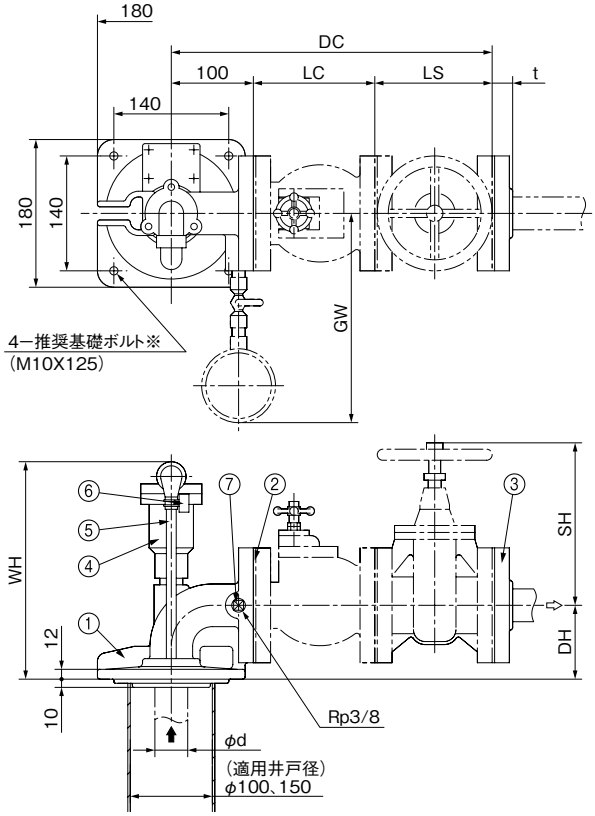

※基礎ボルトは特別付属品です。別途お買い求めください。

No	名　称	材　料
1	井戸ふた	FC200
2	フランジパッキン	NR
3	フランジ	FC200
4	排気弁	VHL-20
5	チューブ	軟質ビニル
6	ホースバンド	SWM-G, SPCC
7	プラグ	SWCH10K

単位：mm

部　品　名	寸　法									質量
	d	DC	LC	LS	SH	DH	WH	GW	t	kg
井戸ふたユニット　SDT2-25	25	290	120	70	97	ー	ー	ー	ー	12
井戸ふたユニット　SDT2-32	32	315	135	80	117	ー	ー	ー	ー	12
井戸ふたユニット　SDTN2-40	40	391	148	143	198	90	265	255	25	12
井戸ふたユニット　SDTN2-50	50	416	163	153	235	100	275	260	27	13

SDT2/HX/010

●SDT(N)2形
(口径40・50・65・N80mm)
図はSDT2-40形の例です。

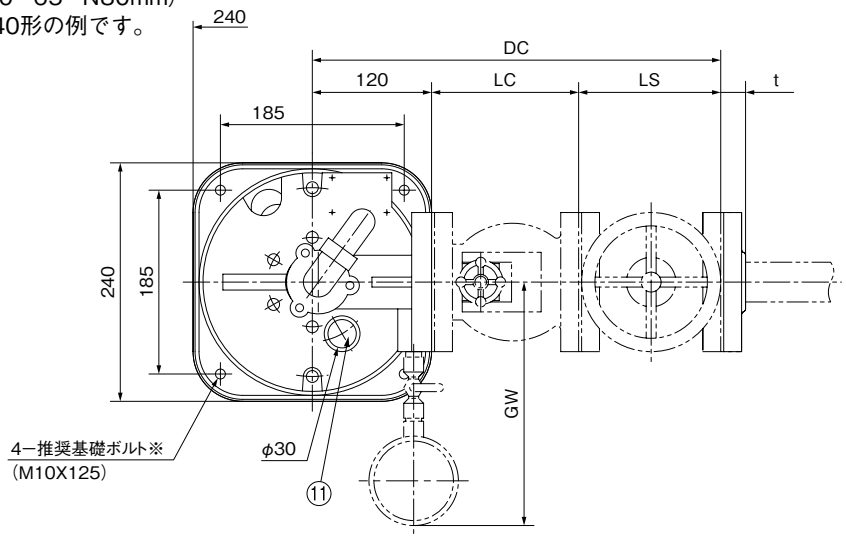

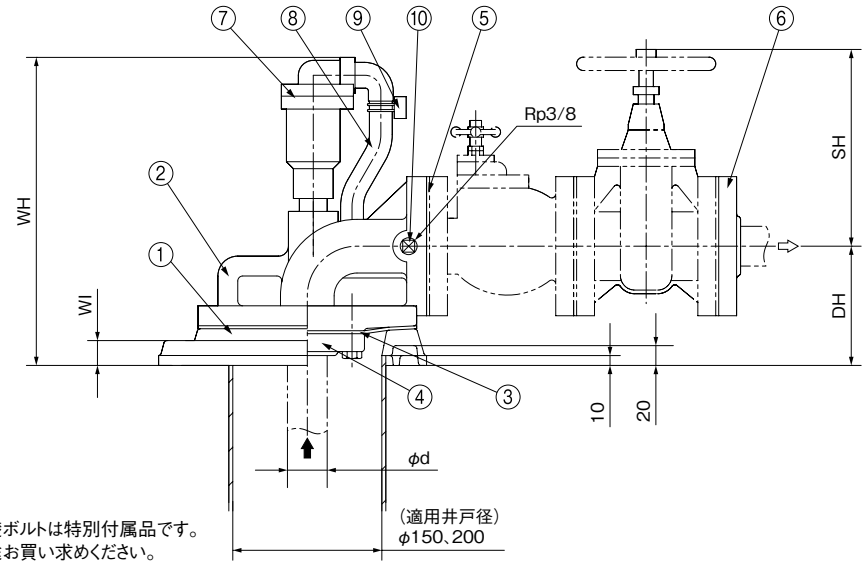

※基礎ボルトは特別付属品です。
別途お買い求めください。

No	名　称	材　料	No	名　称	材　料
1	ふた座	FC150	7	排気弁	VHL-20
2	井戸ふた	FC150	8	ホース	ビニル
3	フランジパッキン	NR	9	ホースバンド	SWM-G, SPCC
4	フランジ　※1	FCD450　※2	10	プラグ	SWCH10K
5	フランジパッキン	NR	11	ふた	PE
6	フランジ	FC200			

※1 接続寸法は揚水管フランジと同じです。
※2 SDTN2-80形はSS400(溶接フランジ)

単位：mm

部　品　名	寸　法										質量
	d	DC	LC	LS	SH	DH	WH	WI	GW	t	kg
井戸ふたユニット SDT2-40	40	411	148	143	198	120	310	25	245	25	19.5
井戸ふたユニット SDT2-50	50	436	163	153	235	130	325	25	255	27	20.5
井戸ふたユニット SDT2-65	65	461	178	163	268	160	355	30	265	31	24
井戸ふたユニット SDTN2-80	80	486	188	178	298	170	375	30	270	33	25

SDT2/HX/020

●SDT2形
（口径80・100・125・150mm）

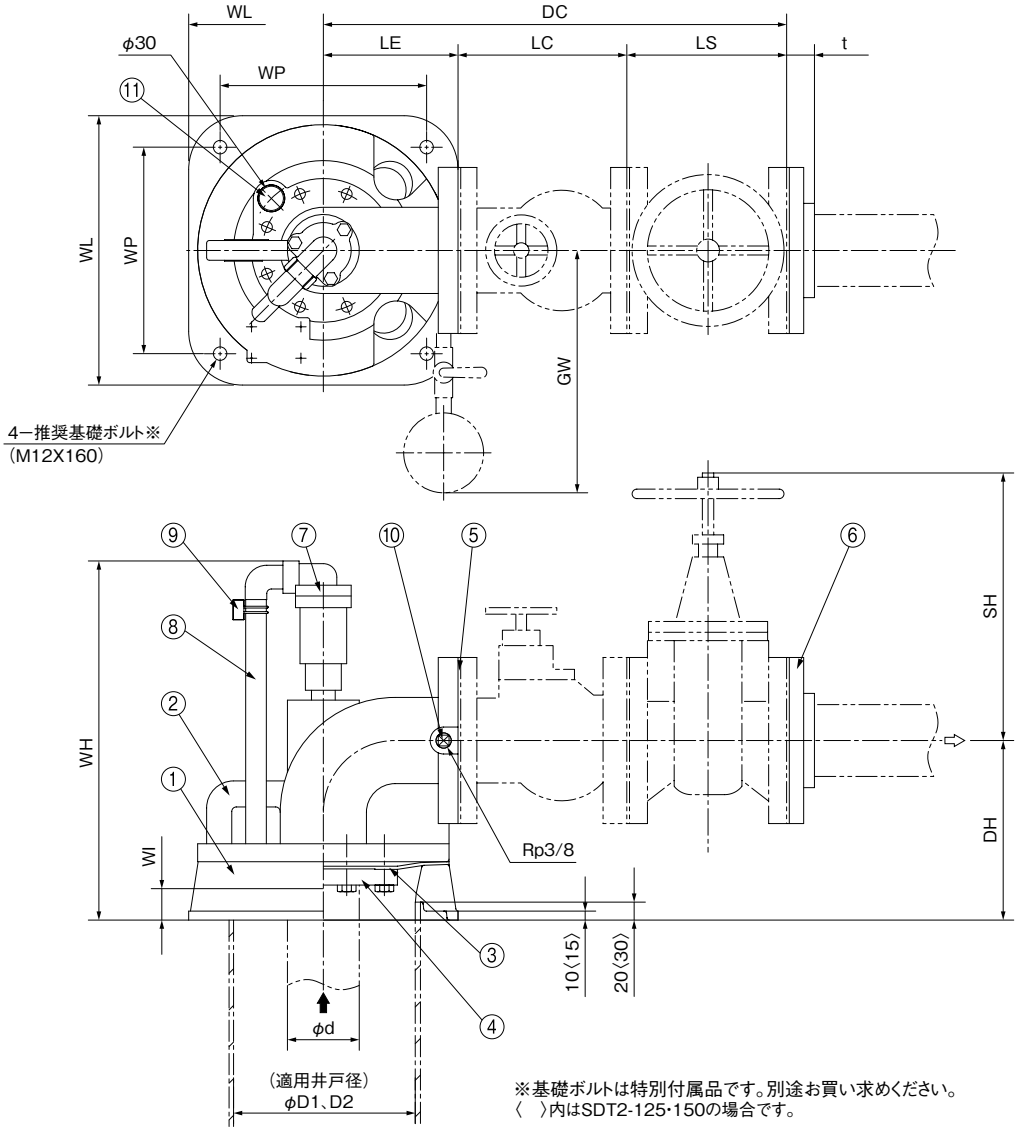

※基礎ボルトは特別付属品です。別途お買い求めください。
〈　〉内はSDT2-125･150の場合です。

No	名　称	材　料	No	名　称	材　料
1	ふた座	FC150	7	排気弁	VHL-20
2	井戸ふた	FC150	8	ホース	ビニル
3	フランジパッキン	NR	9	ホースバンド	SWM-G, SPCC
4	フランジ※	SS400	10	プラグ	SWCH10K
5	フランジパッキン	NR	11	ふた	PE
6	フランジ	FC200			

※接続寸法は揚水管フランジと同じです。

単位：mm

部品名	寸法															質量
	d	WL	WP	DC	LE	LC	LS	SH	DH	WH	WI	GW	t	D1	D2	kg
井戸ふたユニット　SDT2-80	80	300	230	516	150	188	178	298	200	400	35	270	33	200	250	37
井戸ふたユニット　SDT2-100	100	300	230	586	150	233	203	372	225	435	35	280	39	200	250	42
井戸ふたユニット　SDT2-125	125	360	280	706	220	258	228	409	255	495	40	295	43	250	300	70
井戸ふたユニット　SDT2-150	150	400	310	811	250	293	268	466	275	525	45	315	43	300	350	91

SDT2/HX/030

■井戸ふた適用一覧と取出可能ケーブルサイズについて

ステンレス製

FC製

●ステンレス製（SDT-S形）

適用最小井戸径 mm	口径 mm	適用ポンプ	許容吊下荷重 kN	取出可能ケーブルサイズ（mm²） 井戸ふた		VP管	SGP管
100	25	US2-25	8.8	SDT-S25	14	38	50
	32	US2-32	11.8	SDT-S32	14	22	30
	40	USN2-40	13.8	SDT-SN40	8	22	22
	50	USN2-50	15.7	SDT-SN50	5.5	14	14
150	40	US2-40	19.6	SDT-S40	22	30	38
	50	US2-50	25.5	SDT-S50	22	22	30
	65	US2-65	37.3	SDT-S65	14※1	14	14
	80	USN2-80	43.2	SDT-SN80	14※1	14	14
200	80	US2-80	49	SDT-S80	30※2	30	38
	100	US2-100	60.8	SDT-S100	30※2	30	30
250	125	US2-125	79.4	SDT-S125	60	50	60
300	150	US2-150	87.3	SDT-S150	60	60	80

※1 200mm井戸径の場合30　※2 250mm井戸径の場合50

●鋳鉄製（SDT2形）
取出可能ケーブルサイズはSDT-S形と同じです。

清水水中

■FC製井戸ふたの利用方法（井戸水位の測定用のVP20配管の設置が可能です）

水位検出

・あらかじめ長さのはっきりしているVP20（パイプ）を井戸内へ設置し、地上部に圧力計を付けます。
・地上から加圧空気（例、自動車空気入）を送ると途中から圧力がもう上昇しない状態（パイプの下から空気が逃げる）となります。
・この時の圧力が水深と等しくなりますからパイプの長さを基に現在の水位が測定できます。
㊟SDT2-65を150mm井戸に設置の場合には適用できません。

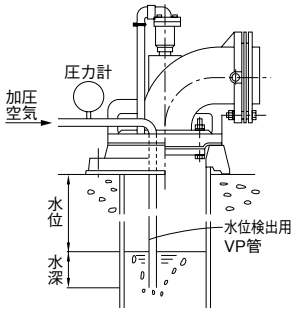

●水位計

測定範囲	WLM-50	0～50m
	WLM-100	0～100m
	WLM-200	0～200m
用途		水道水・井水（非腐食性液体）
測定精度		±0.5%FS
温度特性		±0.5%FS
出力		DC4～20mA
供給電源		DC24V±10%
使用温度範囲		0～50℃
質量		本体：150g

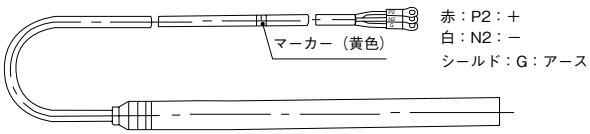

形　式	備　考
WLM-50	測定範囲：　50m（ケーブル長さ　60m）
WLM-100	測定範囲：100m（ケーブル長さ 110m）
WLM-200	測定範囲：200m（ケーブル長さ 210m）

●コントロールユニット

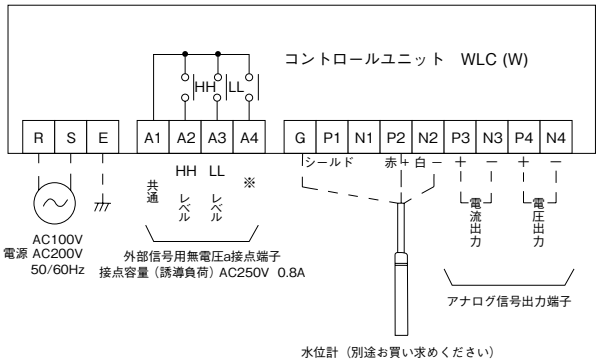

※A1-A4出力

Pr.11 設定値	A1-A4 ON出力	A1-A4 OFF出力
H_I	水位≧Hレベル	水位≦Lレベル
L_O	水位≦Lレベル	水位≧Hレベル

ポンプ制御盤と組合せてご使用頂く際は、A1-A2～A4端子をご利用ください。

形　式	備　考
WLC-S	屋内用100V
WLC-S2	屋内用200V
WLCW-S	屋外用100V
WLCW-S2	屋外用200V

■ステンレス製井戸ふたの井戸水位検出方法・流量測定方法

1. 井戸水位検出方法（SDT-S40～150、SDT-SN80の場合）: ＜図-1＞を参照ください。
   (1) あらかじめ全長のはっきりしているパイプ（VP20）を井戸ふたユニットの穴より井戸内に設置し、地上部に圧力計を取付けてください。
   (2) 地上から加圧空気（例：自動車用空気入）を送ると途中から圧力が上昇しない状態（パイプの先端から空気が逃げる）となります。
   (3) この時の圧力がパイプの先端の水深と等しくなりますから、パイプの長さから圧力（水深）分を引くと水位が測定できます。

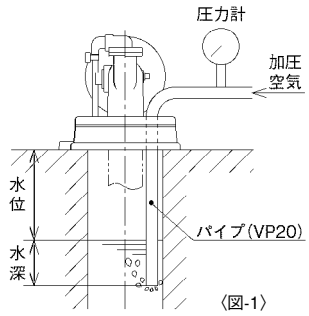

〈図-1〉

＜設置可能範囲＞

名　　称	150mm井戸	200mm井戸	250mm井戸	300mm井戸	350mm井戸
井戸ふたユニット　SDT-S40	○	○	—	—	—
井戸ふたユニット　SDT-S50	○	○	—	—	—
井戸ふたユニット　SDT-S65	×	○	—	—	—
井戸ふたユニット　SDT-SN80	×	○	—	—	—
井戸ふたユニット　SDT-S80	—	○	○	—	—
井戸ふたユニット　SDT-S100	—	○	○	—	—
井戸ふたユニット　SDT-S125	—	—	○	○	—
井戸ふたユニット　SDT-S150	—	—	—	○	○

※鋳鉄製（SDT2形）も設置可能範囲は同じです。

2. 流量測定方法：＜図-2＞を参照ください。
   (1) プラグ（流量計取付用）を取りはずし、流量計を取付けてください。（SDT-S65～150、SDT-SN80の場合は、主配管より分岐して取付けてください。）
   (2) 流量計の前後には直管部を設けてください。直管の長さは、＜図-2＞を参照ください。
   (3) 流量計の二次側にもスルース弁を取付けてください。
   (4) 測定は一次側のスルース弁を全開にし、二次側のスルース弁で調整して流量を測定してください。

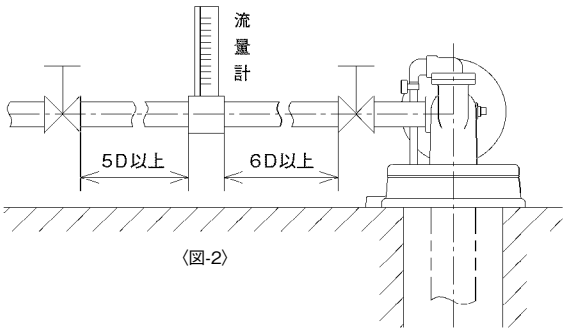

〈図-2〉

＜流量計測定範囲＞

名　　称	適用流量計品番	流量計口径 D	測定可能範囲（L/min）
井戸ふたユニット　SDT-S25	70301110	φ25（Rc1）	35～180
井戸ふたユニット　SDT-S32	70301110	φ25（Rc1）	35～180
井戸ふたユニット　SDT-SN40	70301110	φ25（Rc1）	35～180
井戸ふたユニット　SDT-SN50	70301210	φ32（Rc1¼）	70～360
井戸ふたユニット　SDT-S40	70301110	φ25（Rc1）	35～180
井戸ふたユニット　SDT-S50	70301210	φ32（Rc1¼）	70～360
参考　井戸ふたユニット　SDT-S65	70301310	φ40（Rc1½）	110～550
参考　井戸ふたユニット　SDT-SN80	70301410	φ50（Rc2）	220～1100
参考　井戸ふたユニット　SDT-S80	70301410	φ50（Rc2）	220～1100
参考　井戸ふたユニット　SDT-S100	70301510	φ65（Rc2½）	450～2200
参考　井戸ふたユニット　SDT-S125	70301610	φ80（Rc3）	700～3300
参考　井戸ふたユニット　SDT-S150	70301710	φ100（Rc4）	900～4500

㊟流量計の注文時には、流量計の品番をご指示ください。
※鋳鉄製（SDT2形）も流量測定範囲は同じです。

■揚水管　「専用水道」用途には、ナイロンコーティング揚水管又はステンレス揚水管をご使用ください。

㊟揚水管は、ポンプ重量+揚水管（満水時水重量含む）重量+ケーブル重量+揚水管最上部内圧による荷重が、吊下げ許容荷重を超えないように選定ください。
ポンプの据付位置や使用環境によっては許容荷重を超える場合がございます。ご注意ください。井戸ふたの吊下げ許容荷重については、P.228を参照ください。

●フランジタイプ

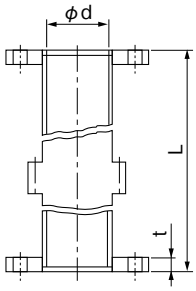

口径40mm

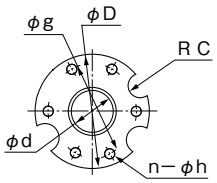

口径50mm

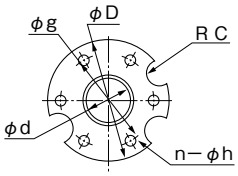

口径65mm以上

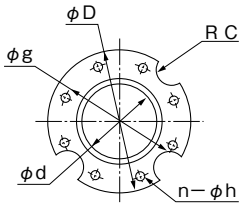

単位：mm

口径	適用ポンプ	仕様※1		寸法						質量（kg）					
		耐圧性能	許容吊下荷重	フランジ						揚水管※2		揚水短管※2	ナイロンコーティング揚水管	ステンレス揚水管（SUS304）	
d		MPa	kN	D	g	n	h	t	C	L=5510	L=2760	L=310	L=2760	L=2000	L=4000
40	US2-40	4.0	30.4	115	90	6	12	14	18	24	12.4	2.9	13	8	14
50	US2-50			125	100	6	12	14	18	31	16.5	3.5	17.4	11	21
65	US2-65		40.2	140	115	8	12	14	18	44	22.7	4.4	24	14	27
80	USN2-80	3.5		140	118	8	12	16	18	51	26.5	4.9	28	19	36
	US2-80		64.7	165	136	8	15	18	20	52	27.7	6.1	29.2	20	37
100	US2-100			180	155	8	15	18	24	71	37	7.2	39.5	26	48
125	US2-125	2.5	88.2	224	190	8	19	20	27	89	48	11	51	40	73
150	US2-150			258	224	8	19	22	27	118	63.5	15	67	48	88

※1 材料はSGP、SUS共に同数値です。　※2 塗装仕様は、溶融亜鉛メッキHDZT49

■ソールプレート

井戸径の大きな井戸に設置する場合にご利用ください。

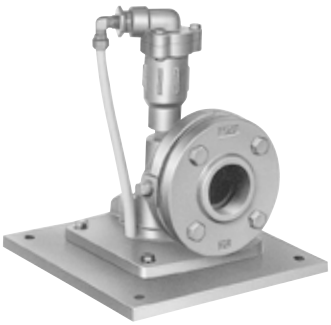

井戸ふたとソールプレート

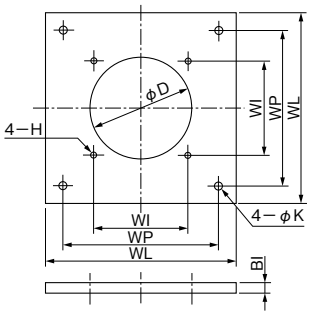

単位：mm

品名	適用井戸ふた	ソールプレート適用井戸径	WL	WP	WI	D	H	K	BI	質量(kg)
ソールプレート200	SDT-S-25･32 SDT-SN-40･50	200	280	230	140	150	M10	12	16	7.6
ソールプレート250	SDT-S-40～65 SDT-SN-80	250	340	280	185	180	M10	12	16	11.3
ソールプレート300	SDT-S-80･100	300	400	340	230	240	M12	15	19	17.1

※鋳鉄製（SDT2形）も同様になります。

■延長ケーブル仕様

延長ケーブルにつきましては、下表を参考に選定ください。

600V架橋ポリエチレン絶縁ビニルキャブタイヤケーブル平形（CVCTF）

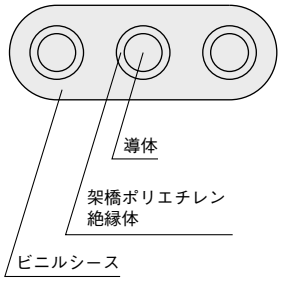

公称断面積	導体外径	仕上外径(mm)		導体抵抗(20℃)	許容電流	概算質量
mm²	mm	長径	短径	Ω/km	※(周囲温度30℃)A	kg/km
1.25	1.5	12.7±0.9	6.5±0.5	14.7	20	121
2.0	1.8	13.8±1.0	7.0±0.6	9.5	26	148
3.5	2.5	15.9±1.0	7.7±0.7	5.09	38	212
5.5	3.1	19.3±1.0	9.1±0.8	3.27	51	322
8.0	3.7	21.3±1.0	9.9±0.8	2.32	62	411
14	4.9	25.1±1.1	11.3±0.9	1.32	87	632
22	7.0	33.4±1.3	14.6±0.9	0.844	115	1,051
30	8.0	36.9±1.5	15.9±1.0	0.625	140	1,347
38	9.1	40.1±1.6	17.1±1.0	0.496	160	1,630
50	10.4	46.4±1.7	19.6±1.2	0.389	185	2,092
60	11.6	50.7±1.8	21.2±1.3	0.311	215	2,553

※導体最高許容温度90℃で計算した値です。

■ケーブル延長適用表

※延長適用長さはポンプ使用温度の最大時にて算出しています。ご計画に際して、表の値を超える場合はご相談ください。

●200V

モータ			付属ケーブルサイズ	ケーブル許容長さ（付属ケーブル長さを含む） ケーブルサイズ（mm²）											備考
始動	枠番	kW	(mm²×m)	1.25	2	3.5	5.5	8	14	22	30	38	50	60	
直入	M4	0.75	1.25×5	105	161	297	460	647							US2-25～65C（3.7kW以下） USN2-40・50C USN2-80C（3.7kW）
		1.1	1.25×5	72	110	203	314	441							
		1.5	1.25×5	58	88	162	251	353							
		1.9	1.25×5	47	71	131	203	285	500						
		2.2	1.25×5	38	59	109	168	236	412						
		2.7	1.25×5	31	47	87	134	188	329						
		3.7	1.25×5		34	63	98	138	241						
	M6	3.7	5.5×5		37	65	98	137	237						US2-805-3.7C
		5.5	5.5×5			48	74	105	184	288	389				US2-40～150C（5.5～22kW） USN2-80C
		7.5	5.5×5				54	76	135	212	286				
スターデルタ		11	5.5×5			36	57	80	140	219	296				
		15	5.5×5				42	60	106	166	225	283			
		18.5	5.5×5					47	85	134	181	228			
		22	5.5×5						73	115	156	197			
	M8	26	8×5						65	104	140	177	226		US2-80～150C（26～37kW）
		30	8×5						56	89	121	153	195	246	
		37	14×5							71	97	123	158	200	
		45	14×5								82	104	134	170	US2-100～150C（45kW）

●400V

モータ			付属ケーブルサイズ	ケーブル許容長さ（付属ケーブル長さを含む） ケーブルサイズ（mm²）											備考
始動	枠番	kW	(mm²×m)	1.25	2	3.5	5.5	8	14	22	30	38	50	60	
直入	M4	0.75	1.25×5	409	632										US2-25～65C（3.7kW以下） USN2-40・50C USN2-80C（3.7kW）
		1.1	1.25×5	279	430										
		1.5	1.25×5	220	340										
		1.9	1.25×5	189	293	545									
		2.2	1.25×5	149	229	427									
		2.7	1.25×5	128	197	363									
		3.7	1.25×5	87	135	252	392								
	M6	3.7	5.5×5	89	135	248	383								US2-805-3.7C
		5.5	5.5×5	64	101	190	295	417							US2-40～150C（5.5～22kW） USN2-80C
		7.5	5.5×5		73	139	217	307							
スターデルタ		11	5.5×5	48	76	144	225	317	557						
		15	5.5×5		57	108	169	240	423	662					
		18.5	5.5×5			86	136	193	341	534					
		22	5.5×5			74	117	166	295	463	626				
	M8	26	8×5				104	148	263	413	559				US2-80～150C（26～37kW）
		30	8×5				89	128	229	361	489				
		37	8×5					102	185	293	397	501			
		45	8×5					86	157	250	340	430			US2-100～150C（45・55kW）
		55	14×5						125	201	275	348	445		

表の見方 200V

①出力0.75kWでケーブル延長100mの場合1.25mm²×5m（付属ケーブル）＋1.25mm²×100m＝ケーブル全長105m
②出力0.75kWでケーブル全長161mの場合1.25mm²×5m（付属ケーブル）＋2.0mm²×156m＝161m
・上表より延長ケーブルサイズを選定のうえ、該当するケーブルサイズ及び長さより、標準付属されているケーブル長さ分だけ引いた長さを加算ください。
スターデルタ始動の場合には、2本必要です。

■制御盤

ECA3形

ECAW3形
（屋外型）

ECAJ3形
（簡易屋外型）
7.5kW以下

ECAD3形
（屋外型ポール付）
7.5kW以下

ECASN3形
（消雪用）

・サンロング専用の制御盤で確実な制御と保護を致します。
・制御盤の形態は屋内型（ECA3形）のほか、屋外型（ECAW3形・ポール付ECAD3形）、簡易屋外型（ECAJ3形）、消雪専用型（ECASN3形）があります。
・受水槽満水、減水警報標準です。
・11kW以上には、漏電しゃ断器・進相コンデンサの取付スペース付です。
・11kW以上のスターデルタ始動制御盤には、3コンタクタ方式を採用、また進相コンデンサ付（特殊仕様No.02）には3Eリレーの確実な作動のため4コンタクタ方式を採用しております。

●制御盤標準仕様

種類			ECA3形（屋内型）	ECAW3形※1（屋外型）	ECAJ3形※2（簡易屋外型）	ECASN3形※3（屋外型消雪専用）		
定格電圧			三相200V（55kWは三相400V）					
周波数			50Hz・60Hz					
周囲温度			−5〜40℃					
相対湿度			45〜85%RH					
保護装置			3Eリレー					
塗装色（マンセルNo.）			ベージュ（5Y7/1）					
表示灯	電源		○					
	故障		○（過負荷・欠相・逆相）					
	運転		○					
	電流・電圧計		○（デジタル）					
	受水槽		○（満水減水）					
	井戸		○（井戸渇水）					
外部信号（無電圧）			運転・故障・渇水・受水槽満水・受水槽減水					
特殊仕様※4	01	漏電しゃ断器	○	○	○	01	降雪センサー制御部取付スペース付	0.75kW〜22kW
	02	漏電しゃ断器 進相コンデンサ	○	○	○	02	屋外自立ポール設置型 （降雪センサー制御部付）	0.75kW〜7.5kW
	03	漏電しゃ断器 絶縁抵抗診断装置	○	（○）※5	——	03	——	

※1 JISC0920（電気機械器具及び配線材料の防水試験通則）保護等級4（防雨形）
※2 JISC0920保護等級4（防まつ形相当）：軒下専用
※3 降雪センサー、漏電しゃ断器、進相コンデンサ、小ボックス付です。
※4 22kW以下のみになります。　※5 ECAD形についてはお問合せください。

■制御盤接続図例

（ECA3形）

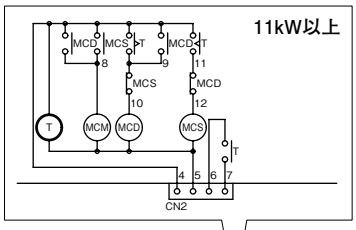

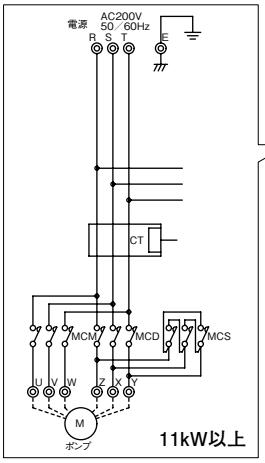

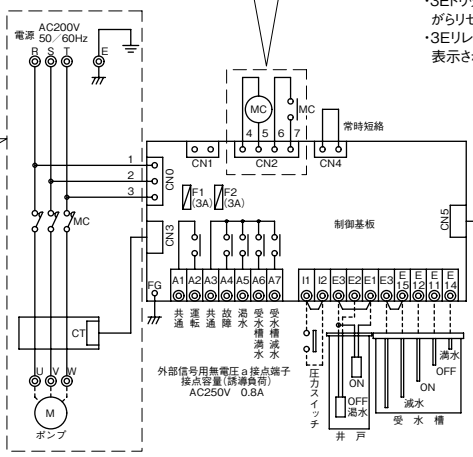

（注意事項）
・3Eリレーが動作した場合、原因を取り除いてからリセットしてください。やむをえず、そのままリセットさせるときは、必ず10分以上の冷却時間をおいてください。（モータ保護のため）
・I1−I2間に、圧力スイッチ、給水制限タイマー等を接続する場合は、短絡線を取り外して接続してください。
・水中電極EHS−2を使用する場合は、E3−E1間の短絡線を取り外し、黒コードをE3に、白コードをE2（E1）に接続してください。
・受水槽減水検出を行う場合は、E3−E15間の短絡線を取り外してください。
・表示切換ボタンを押す度に、電源電圧とモータ電流の表示が切り換わります。
・リセットボタンは、3Eトリップと渇水のリセットを兼用です。
・3Eトリップ試験は、表示切換ボタンを押しながらリセットボタンを押すことにより行えます。
・3Eリレーがトリップした場合、右記のように表示されます。

表示	状態
OL	過負荷
rEV	逆相
PF	欠相
CHA	使用頻度過多

■制御盤種類

出力	ECA3形					ECAW3形				
	標準品形式※	種類				標準品形式※	種類			
		標準品	特殊仕様01	特殊仕様02	特殊仕様03		標準品	特殊仕様01	特殊仕様02	特殊仕様03
kW		ECA3形	ECA3-01形	ECA3-02形	ECA3-03形		ECAW3形	ECAW3-01形	ECAW3-02形	ECAW3-03形
0.75	ECA3-0.75	○	○	○	○	ECAW3-0.75	○	○	○	○
1.1	ECA3-1.1	○	○	○	○	ECAW3-1.1	○	○	○	○
1.5	ECA3-1.5	○	○	○	○	ECAW3-1.5	○	○	○	○
1.9	ECA3-1.9(B)	○	○	○	○	ECAW3-1.9	○	○	○	○
2.2	ECA3-2.2	○	○	○	○	ECAW3-2.2	○	○	○	○
2.7	ECA3-2.7(B)	○	○	○	○	ECAW3-2.7	○	○	○	○
3.7	ECA3-3.7(B)	○	○	○	○	ECAW3-3.7	○	○	○	○
5.5	ECA3-5.5(B)	○	○	○	○	ECAW3-5.5	○	○	○	○
7.5	ECA3-7.5(B)	○	○	○	○	ECAW3-7.5	○	○	○	○
11	ECA3-11(B)	○	○	○	○	ECAW3-11	○	○	○	○
15	ECA3-15(B)	○	○	○	○	ECAW3-15	○	○	○	○
18.5	ECA3-18.5	○	○	○	○	ECAW3-18.5	○	○	○	○
22	ECA3-22(B)(C)	○	○	○	○	ECAW3-22	○	○	○	○
26	ECA3-26	○	——	——	——	ECAW3-26	○	——	——	——
30	ECA3-30	○	——	——	——	ECAW3-30	○	——	——	——
37	ECA3-37	○	——	——	——	ECAW3-37	○	——	——	——
45	ECA3-45	○	——	——	——	ECAW3-45	○	——	——	——
55	ECA3-55	○	——	——	——	ECAW3-55	○	——	——	——

出力	ECAD3形				ECAJ3形			
	標準品形式※	種類			標準品形式※	種類		
		標準品	特殊仕様01	特殊仕様02		標準品	特殊仕様01	特殊仕様02
kW		ECAD3形	ECAD3-01形	ECAD3-02形		ECAJ3形	ECAJ3-01形	ECAJ3-02形
0.75	ECAD3-0.75	○	○	○	ECAJ3-0.75	○	○	○
1.1	ECAD3-1.1	○	○	○	ECAJ3-1.1	○	○	○
1.5	ECAD3-1.5	○	○	○	ECAJ3-1.5	○	○	○
1.9	ECAD3-1.9	○	○	○	ECAJ3-1.9	○	○	○
2.2	ECAD3-2.2	○	○	○	ECAJ3-2.2	○	○	○
2.7	ECAD3-2.7	○	○	○	ECAJ3-2.7	○	○	○
3.7	ECAD3-3.7	○	○	○	ECAJ3-3.7	○	○	○
5.5	ECAD3-5.5	○	○	○	ECAJ3-5.5	○	○	○
7.5	ECAD3-7.5	○	○	○	ECAJ3-7.5	○	○	○

出力	ECASN3形			
	標準品形式※	種類		
		標準品	特殊仕様01	特殊仕様02
kW		ECASN3形	ECASN3-01形	ECASN3-02形
0.75	ECASN3-0.75	○	○	○
1.1	ECASN3-1.1	○	○	○
1.5	ECASN3-1.5	○	○	○
1.9	ECASN3-1.9	○	○	○
2.2	ECASN3-2.2	○	○	○
2.7	ECASN3-2.7	○	○	○
3.7	ECASN3-3.7	○	○	○
5.5	ECASN3-5.5	○	○	○
7.5	ECASN3-7.5	○	○	○
11	ECASN3-11	○	○	——
15	ECASN3-15	○	○	——
18.5	ECASN3-18.5	○	○	——
22	ECASN3-22	○	○	——

※特殊仕様品は形式末尾に-01、-02、-03を追加ください。
-02品につきましては、-02の前に50Hz、60Hz用区別のため50Hzは5、60Hzは6が追加されます。(ECASN3形は、全ての形式末尾に追加されます)
例　ECA3-0.75-01，ECAJ3-7.55-02

■特別付属品（オプション）

●バルブセット（JIS10Kうす形・口径25・32mmはねじ込み）

スルース弁、チェック弁、パッキン、ボルト、ナット、ゲージコック他

口径 mm	品　名
25	SV-25バルブセット
32	SV-32バルブセット
40	バルブセット
50	バルブセット
65	バルブセット
80	バルブセット
100	バルブセット
125	バルブセット
150	バルブセット

口径 mm	品　名
40	バルブセット（ナイロンコーティング）
50	バルブセット（ナイロンコーティング）
65	バルブセット（ナイロンコーティング）
80	バルブセット（ナイロンコーティング）
100	バルブセット（ナイロンコーティング）

●連成計（面径75mm）

●水位計
詳細についてはお問合せください。

●水中電極・電極保持器

品　名
EHS-2コード25m付
EHS-2コード30m付
EHS-2コード40m付
EHS-2コード50m付
同上コード1m当り
保持器EHC-3N（3極）
保持器EHC-4N（4極）
保持器EHC-5N（5極）
電極棒（1m）
接続ナット（大）
セパレータ（3P）

●溶接用フランジ（SUS304）

品　名	備　考
80S	USN2-80、SDT-SN80用
80S	US2-80、SDT-S80用
100S	US2-100、SDT-S100用
125S	US2-125
150S	US2-150

●ねじ込み用フランジ（SCS13）

品　名	備　考
80S	USN2-80、SDT-SN80用
80S	US2-80、SDT-S80用

■据付上の注意（ポンプの設置イメージはP.206をご参照ください）

1. 据付前の確認
（1）井戸の確認
1. 井戸掃除
サンロングは耐砂性に優れたポンプですが、必ず砂がなくなるまで、十分井戸掃除を行ってください。揚水と共に砂が上がるような場合、ポンプの寿命を縮めるだけでなく、故障の原因になります。
2. ポンプの据付位置
ポンプの吸込口は井戸ストレーナより出来るだけ上方に据付けてください。井戸ストレーナが複数でその間に据付けなければならない場合には、中間よりやや下方に据付けてください。井戸ストレーナの近くに据付けると、多量の砂を吸い込みポンプの寿命を縮めるだけでなく、故障の原因になります。また、井戸底からのポンプの位置は、出来るだけ離してください。長期間ご使用の間に砂や泥が溜まりポンプが埋まる恐れがあります。
3. 井戸水位
試験用ポンプで揚水試験を行い運転水位を測定し、渇水期での水面を考慮して最低水没深さが確保出来るようにしてください。渇水運転の恐れがある場合は、必ず低水位リレーを設けて空転防止対策をしてください。（当社では、制御盤の特別付属品として、空転防止用にレベルリレー及び水中電極を用意してます。尚、結線方法は制御盤の取扱説明書をご参照ください。）
4. 井戸曲りの測定
井戸の曲りがひどいと、ポンプの据付けおよび引揚げ作業に支障をきたすことがあります。井戸曲りを調査し、問題がないかよくご確認ください。
（2）ポンプの確認
1. 絶縁抵抗の測定
モータおよびケーブル（電源接続部を除く）を水没させた状態で対地間の絶縁抵抗を測定し、絶縁抵抗値が10MΩ以上あることをご確認ください。
2. 当たり確認
ポンプのストレーナを外して、主軸を手で回しスムーズに回転するかご確認ください。その後、再びストレーナを取付けてください。（電源を投入しての空運転は行わないでください。ポンプ内部が焼き付く恐れがあります。）

2. 据　付
（1）据付時の注意
1. 運搬・据付の際、ポンプに曲げモーメントがかからないように取り扱ってください。また、吐出し管接続時、ポンプのバンド部分はチャッキングしないでください。
2. ポンプを井戸に降ろすとき、ポンプやケーブルを井戸ケーシングの縁でこすらないようにして徐々に降ろしてください。
3. ケーブルと井戸ケーシングとの接触を避け傷つけないようにしてください。
4. 絶対にケーブルでポンプを吊らないでください。
5. ケーブルに余裕がある場合、束ねておくと過熱しますのでご注意ください。
6. 配管（特にポンプ～井戸ふた間）は、ステンレス管を推奨します。樹脂ライニング鋼管等を使用しますと腐食（異種金属の接触腐食）の危険性がありますので必ず防食処理を行ってください。（例：ステンレス×鋼管間に防食管継手使用）
（2）据　付
1. ケーブルおよび低水位リレー用電極は、約3m毎に付属の固定用バンド或いはテープ（ビニル）にて吐出し管に固定してずり落ちないように、また弛みのないようにして徐々に降ろしてください。
2. 井戸ふたは、水平に据付け、基礎ボルトで確実に固定してください。
3. ケーブルは、井戸ふたに設けた切欠部から取り出せます。
4. 井戸ふたユニットに付属のホースは、井戸ふたの穴に差し込んで固定してください。

温泉用 USM・USMH形 ステンレス製深井戸水中ポンプ

■用　　途

●温泉用（単純泉、ナトリウム－塩化物泉、ナトリウム－炭酸水素塩泉）・温水用
●液温：70℃以下（USM形）90℃以下※（USMH形）※くみ上げ後の湯温＋5℃を含んだ温度

■特　　長

(1)温泉用として新開発した専用ポンプにより最高70℃（USMH形の適用井戸径100mm品は80℃、150mm品は90℃）の温泉に使用できます。
(2)主要部品は精密鋳造ステンレス（SCS13）で長寿命。
(3)軸受けにはSiCを採用した砂にも強い設計。
(4)USMH形は最大水深350m、最高揚程340mまで対応。

USM形

USMH形

■標準仕様

形式		USM形	USMH形	
適用井戸径		100mm, 150mm	100mm	150mm以上
揚液	液質	・単純泉※1 ・ナトリウム—塩化物泉 ・ナトリウム—炭酸水素塩泉 〔ハロゲンイオン：1,500mg/L以下 砂の含有量　：50mg/L以下 （細砂0.1～0.25mm以下）〕		
	液温	70℃以下 （ポンプ据付位置の温度※3）	80℃以下※2 （ポンプ据付位置の温度※3）	90℃以下※2 （ポンプ据付位置の温度※3）
材料（ポンプ）	インペラ	SCS13	SCS13	
	主軸	SUS403 （口径32mm品はSUS304）	SUS304	
	ケーシング	SCS13	SCS13	
	軸受	SiC×SiC	SiC×SiC	
モータ	種類	キャンド式水中モータ	キャンド式水中モータ	
	電源	三相 200V※4	三相 200V・400V	
	同期回転速度	50Hz：3,000min⁻¹ 60Hz：3,600min⁻¹	50Hz：3,000min⁻¹ 60Hz：3,600min⁻¹	
	始動方式	直入（7.5kW以下）、 人－△（11kW以上）	直入（7.5kW以下）、 人－△（11kW以上）	
ポンプ設置最大水深		150m以内	210m以内	350m以内
相フランジ形状		最小井戸径100mm用：ねじ込み 最小井戸径150mm用：深井戸用フランジ（JIS B8324）		

※1 単純泉：遊離二酸化炭素（CO_2）及び固形成分が1,000mg/1kg未満のもの。
ハロゲンイオン1500mg/L以下：（フッ素（F^-）、塩素（Cl^-）、臭素（Br^-）、ヨウ素（I^-）イオンで特に$FeCl_2$、$CuCl_2$、$MgCl_2$の場合には、腐食性が高い。）
※2 USMH-Eタイプは70℃以下
※3 くみ上げ後の湯温+5℃を目安として下さい。
※4 400Vについてはお問合せ下さい。
㊟泉質によっては腐食性の高い場合、ガスが混入している場合やスケールの付着が多い場合があります。
この様な泉質に使用すると寿命が著しく低下したり揚水不能になることもあります。

ECA（W）3-B形制御盤
特別付属品（オプション）

仕様表の井戸径より大きな井戸に設置される場合、水中モータの冷却不足により、水中モータが焼損する恐れがあります。USM形は冷却流速が0.1m/s以上となるように、またUSMH形は口径32mm品及びUSNMH形は0.31m/s以上、それ以外は0.15m/s以上となるよう設置してください。

■標準付属品

形式	USM形	USMH形
ポンプ相フランジ	1組 （100mm井戸用除く）	1組
耐熱水中ケーブル	5m	

■特別付属品（オプション）

●井戸ふたユニット　●ソールプレート
●揚水管　●連成計　●制御盤　●水中電極

形式説明

USM（H）325-1.9（C）GE
①　②③　④　⑤⑥

①ポンプ形式
　USMH：高揚程
②口径（mm）
③周波数
　（5：50Hz　6：60Hz）
④モータ出力（kW）
⑤ガスロック防止機構付
⑥USMH-Eは、
　ケーブル70℃仕様

■適 用 図

●USM形

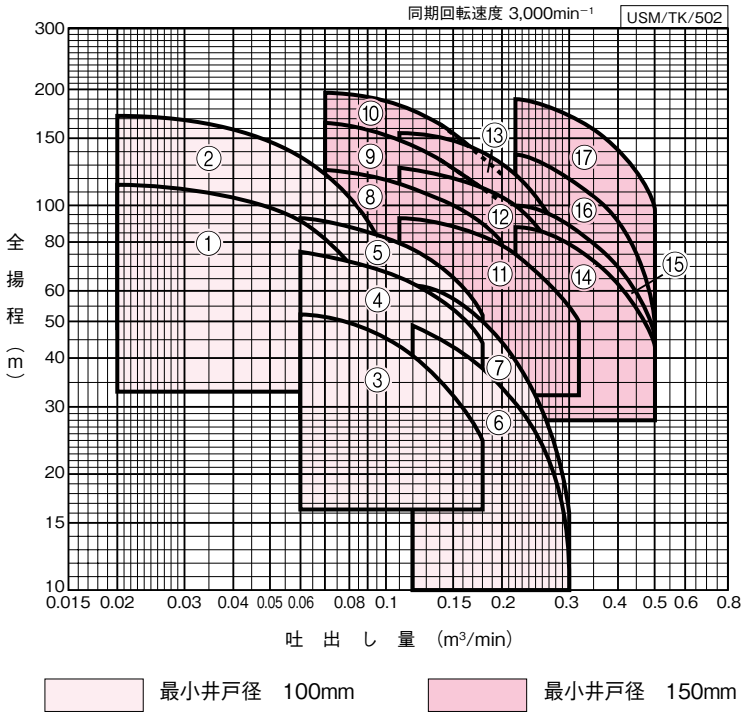

■仕 様 表

●USM形

USM/SI/501

井戸径	口径	符号	形式	出力	段数	標準仕様 吐出し量	全揚程	吐出し量	全揚程
mm	mm			kW		m^3/min	m	m^3/min	m
100	32	1	USM-325-1.9CR	1.9	22	0.02	115	0.1	52
		2	USM-325-2.7C	2.7	34	0.02	172	0.1	75
	40	3	USNM-405-1.9CR	1.9	10	0.06	52	0.18	25
		4	USNM-405-2.7C	2.7	14	0.06	76	0.18	44
		5	USNM-405-3.7C	3.7	18	0.06	93	0.18	52
	50	6	USNM-505-2.7C	2.7	12	0.12	49	0.3	10
		7	USNM-505-3.7C	3.7	15	0.12	62	0.3	16
150	40	8	USM-405-5.5C	5.5	13	0.07	126	0.2	80
		9	USM-405-7.5C	7.5	18	0.07	165	0.2	104
		10	USM-405-11C	11	21	0.07	198	0.2	122
	50	11	USM-505-5.5C	5.5	9	0.11	93	0.32	50
		12	USM-505-7.5C	7.5	14	0.11	128	0.32	56
		13	USM-505-11C	11	18	0.11	158	0.32	64
	65	14	USM-655-7.5C	7.5	10	0.22	88	0.5	43
		15	USM-655-11C	11	12	0.22	100	0.5	45
		16	USM-655-15C	15	18	0.22	138	0.5	48
		17	USM-655-22C	22	21	0.22	190	0.5	98

■適 用 図

●USMH形

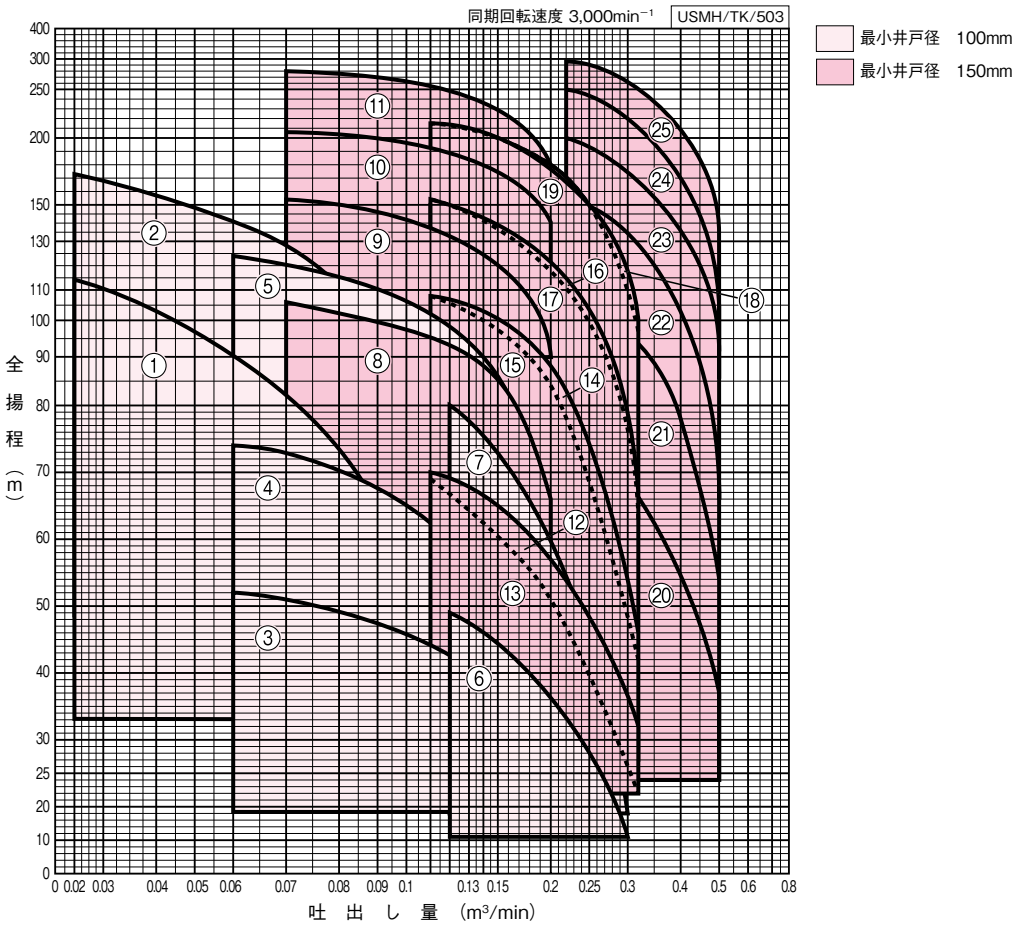

■仕 様 表

●USMH形

USMH/SI/501

井戸径	口径	符号	形式	出力	段数	標準仕様 吐出し量	全揚程	吐出し量	全揚程
mm	mm			kW		m³/min	m	m³/min	m
100	32	1	USMH325-1.5	1.5	22	0.02	114	0.10	51
		2	USMH325-2.2R	2.2	34	0.02	173	0.10	75
	40	3	USNMH405-1.5	1.5	10	0.06	52	0.18	28
		4	USNMH405-2.2R	2.2	14	0.06	74	0.18	40
		5	USNMH405-3.7	3.7	24	0.06	124	0.18	67
	50	6	USNMH505-2.2R	2.2	12	0.12	49	0.30	10.5
		7	USNMH505-3.7	3.7	20	0.12	80	0.30	18
150	40	8	USMH405-3.7	3.7	12	0.07	106	0.20	66
		9	USMH405-5.5	5.5	18	0.07	154	0.20	90
		10	USMH405-7.5	7.5	21	0.07	206	0.20	141
		11	USMH405-11	11	31	0.07	280	0.20	180
	50	12	USMH505-3.7	3.7	8	0.11	70	0.32	32
		13	USMH505-3.7G	3.7	10	0.11	69	0.32	22
		14	USMH505-5.5	5.5	12	0.11	108	0.32	46
		15	USMH505-5.5G	5.5	14	0.11	108	0.32	42
		16	USMH505-7.5	7.5	18	0.11	152	0.32	67
		17	USMH505-7.5G	7.5	20	0.11	152	0.32	63
		18	USMH505-11	11	22	0.11	215	0.32	100
		19	USMH505-11G	11	24	0.11	215	0.32	97
	65	20	USMH655-5.5	5.5	9	0.22	78	0.50	37
		21	USMH655-7.5	7.5	12	0.22	107	0.50	54
		22	USMH655-11	11	18	0.22	152	0.50	69
		23	USMH655-15	15	24	0.22	200	0.50	91
		24	USMH655-18	18.5	29	0.22	250	0.50	105
		25	USMH655-22	22	35	0.22	295	0.50	135

㊟ケーブル70℃仕様は、形式の末尾にEが付きます。

■部品配置図例 ポンプの図は代表図であり、機種によって異なる場合があります。

●US(N)M形　井戸径:100mm
口径32～50mm

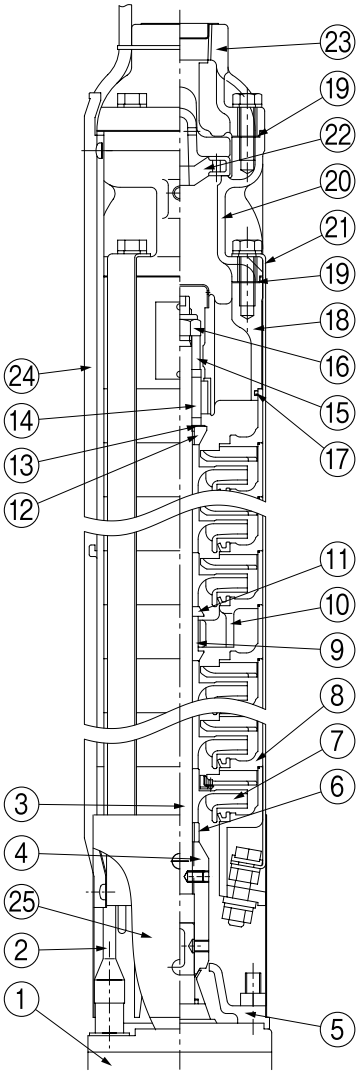

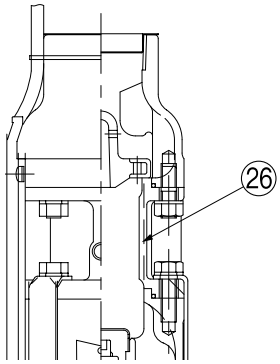

口径40,50mm(USNM形)の場合

●井戸径:150mm
口径40～65mm

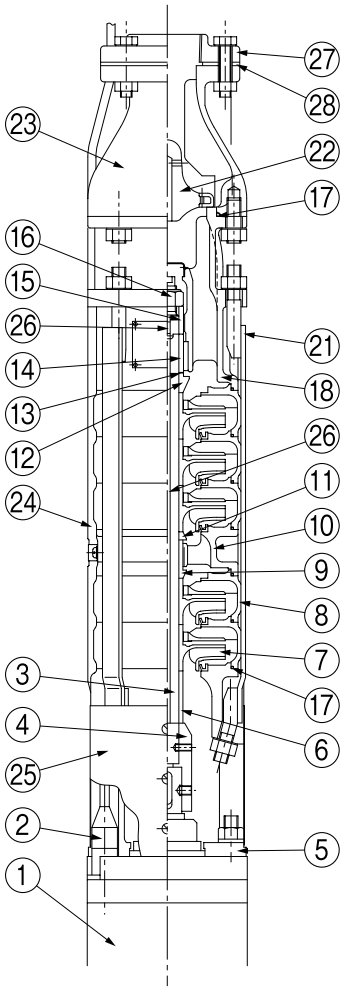

No	名　称	材　料	No	名　称	材　料
1	水中モータ	——	15	調整リング	SUS304
2	ケーブル	SH-PVCTF	16	ナット	SUS304
3	主軸	SUS304又はSUS403	17	Oリング	NBR
4	スリーブ軸継手	SUS303	18	吐出しケーシング	SCS13
5	吸込ケーシング	SCS13	19	パッキン	PE
6	調整リング	SUS304	20	弁ケーシング	SCS13
7	インペラ	SCS13	21	バンド	SUS304
8	中間ケーシング	SCS13	22	弁体	SCS13
9	スリーブ　※	SUS304	23	弁ケーシング	SCS13
10	中間ケーシング　※	SCS13	24	ケーブル保護板	SUS304
11	砂よけカラー　※	SUS304	25	ストレーナ	SUS304
12	砂よけカラー	SUS304	26	連結管	SCS13
13	クッション	PTFE	27	フランジ	SCS13
14	スリーブ	SiC	28	フランジパッキン	紙

※部品は、
USM406-11C
USM506-15C
USM656-15, 22C
USNM-$^{40}_{50}$5-2.7, 3.7C
USNM-$^{40}_{50}$6-3.7C
の場合

USM/HC/003

■部品配置図例　ポンプの図は代表図であり、機種によって異なる場合があります。

●US(N)MH形　井戸径:100mm
口径32～50mm

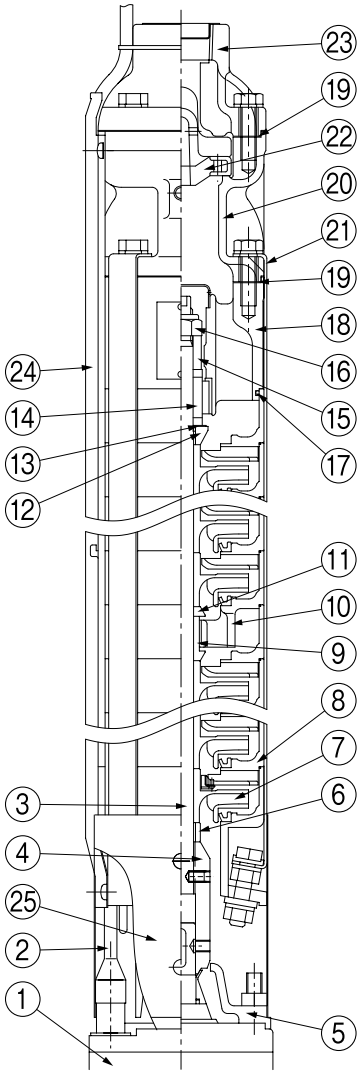

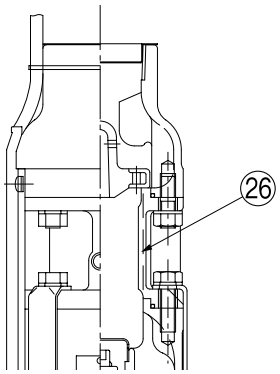

口径40,50mm(USNMH形)の場合

●井戸径:150mm
口径 40～65mm

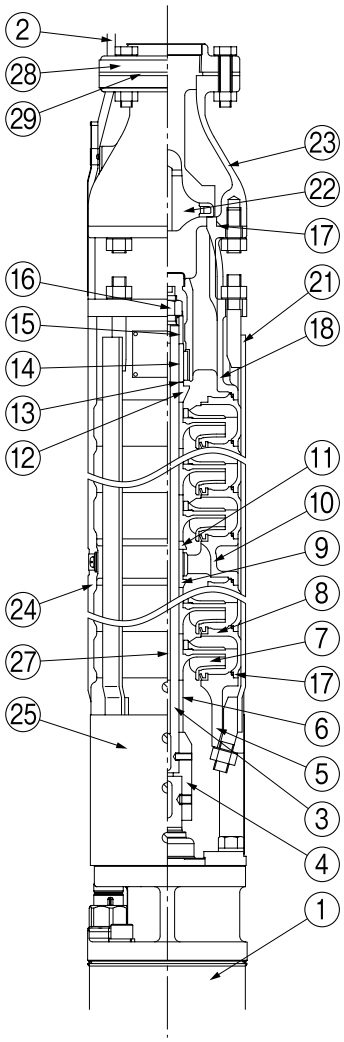

No	名　称	材　料	No	名　称	材　料
1	水中モータ	——	16	ナット	SUS304
2	ケーブル	SH-PVCTF	17	Oリング	NBR
3	主軸	SUS304	18	吐出しケーシング	SCS13
4	スリーブ軸継手	SUS316	19	パッキン	EPDM
5	吸込ケーシング	SCS13	20	弁ケーシング	SCS13
6	調整リング	SUS304	21	バンド	SUS316
7	インペラ	SCS13	22	弁体	SCS13
8	中間ケーシング	SCS13	23	弁ケーシング	SCS13
9	スリーブ　※1	SUS304	24	ケーブル保護板	SUS304
10	中間ケーシング　※1	SCS13	25	ストレーナ	SUS304
11	砂よけカラー　※1	SUS304	26	連結管	SCS13
12	砂よけカラー	SUS304	27	キー　※2	SUS304
13	クッション	PTFE	28	フランジ　※2	SCS13
14	スリーブ	SiC	29	フランジパッキン　※2	紙
15	調整リング	SUS304			

USMH/HC/001

※1 部品は、
USMH325-1.5, 2.2R
USMH326-2.2R, 3.7
USMH405-5.5～11
USMH406-7.5～15
USMH505-7.5, 11
USMH506-11, 15
USMH655-11～22
USMH656-15～22
※2 井戸径150mm以上
※3 USMH-Gは別途お問合せください。

■寸 法 図 実施計画に際しましては納入仕様書をご請求ください。

●USM形井戸径100mm用　　●USM形井戸径150mm用

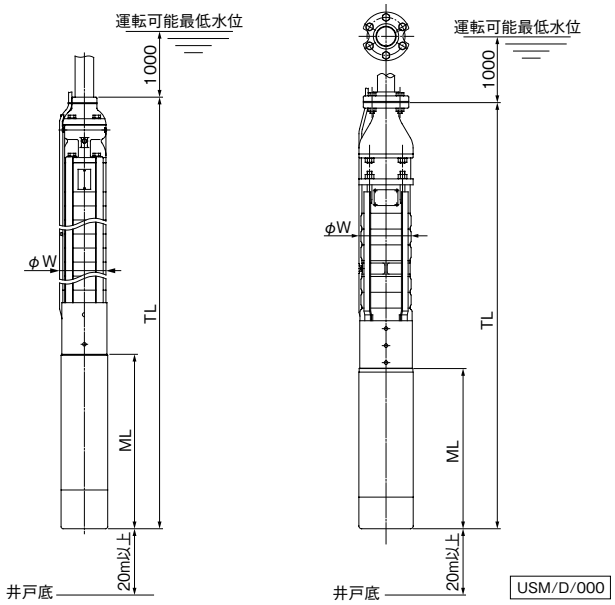

単位：mm

井戸径	口径	形　　式	出力 kW	段　数	組合せ寸法 ML	TL	W	質量(注) kg	適用井戸ふた
100	32	USM-325-1.9CR	1.9	22	389	1354	98	30	SDT-S32
		USM-325-2.7C	2.7	34	589	1890	98	46	
	40	USNM-405-1.9CR	1.9	10	389	1157	96	25	SDT-SN40
		USNM-405-2.7C	2.7	14	589	1553	96	39	
		USNM-405-3.7C	3.7	18	589	1721	96	42	
	50	USNM-505-2.7C	2.7	12	589	1568	96	36	SDT-SN50
		USNM-505-3.7C	3.7	15	589	1715	96	39	
150	40	USM-405-5.5C	5.5	13	543	1535	141	71	SDT-S40
		USM-405-7.5C	7.5	18	603	1795	141	88	
		USM-405-11C	11	21	733	2055	142	101	
	50	USM-505-5.5C	5.5	9	543	1345	141	65	SDT-S50
		USM-505-7.5C	7.5	14	603	1645	141	81	
		USM-505-11C	11	18	733	1935	142	97	
	65	USM-655-7.5C	7.5	10	603	1555	141	79	SDT-S65
		USM-655-11C	11	12	733	1785	142	92	
		USM-655-15C	15	18	818	2220	142	122	
		USM-655-22C	22	21	970	2522	142	147	

(注)ケーブル質量除く

USM/d/501

●US(N)MH形
井戸径 100mm

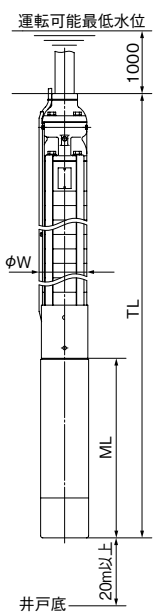

●USMH形
井戸径 150mm

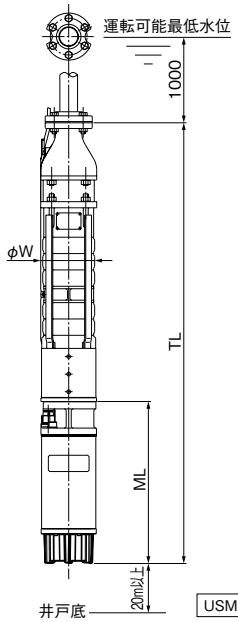

USMH/D/000

単位：mm

井戸径	口径	形　式(注1)	出力 kW	段　数	組合せ寸法 ML	TL	W	質量(注2) kg	適用井戸ふた
100	32	USMH325-1.5	1.5	22	488	1414	98	31	SDT-S32
		USMH325-2.2R	2.2	34	507	1809	98	37	
	40	USNMH405-1.5	1.5	10	488	1256	97	31	SDT-SN40
		USNMH405-2.2R	2.2	14	507	1471	97	34	
		USNMH405-3.7	3.7	24	602	1986	97	50	
	50	USNMH505-2.2R	2.2	12	507	1486	97	33	SDT-SN50
		USNMH505-3.7	3.7	20	602	1973	97	48	
150	40	USMH405-3.7	3.7	12	671	1593	142	91	SDT-S40
		USMH405-5.5	5.5	18	736	1938	142	108	
		USMH405-7.5	7.5	21	801	2123	142	119	
		USMH405-11	11	31	866	2588	142	142	
	50	USMH505-3.7	3.7	8	671	1433	142	88	SDT-S50
		USMH505-3.7G	3.7	10	671	1585	142	95	
		USMH505-5.5	5.5	12	736	1658	142	102	
		USMH505-5.5G	5.5	14	736	1850	142	109	
		USMH505-7.5	7.5	18	801	2003	142	124	
		USMH505-7.5G	7.5	20	801	2165	142	131	
		USMH505-11	11	22	866	2226	142	137	
		USMH505-11G	11	24	866	2380	142	144	
	65	USMH655-5.5	5.5	9	736	1638	142	96	SDT-S65
		USMH655-7.5	7.5	12	801	1853	142	110	
		USMH655-11	11	18	866	2268	142	130	
		USMH655-15	15	24	931	2633	142	146	
		USMH655-18	18.5	29	1061	3013	142	170	
		USMH655-22	22	35	1430	3682	144	230	

㊟1 ケーブル70℃仕様は、形式の末尾にEが付きます。　㊟2 ケーブル質量除く

USMH/d/502

■特別付属品（オプション）

口径 mm	井戸ふた形式	適用ポンプ	許容吊下荷重 kN	取出可能ケーブルサイズ mm²
32	SDT-S32	USMH32	11.8	14
40	SDT-SN40	USNMH40	13.8	8
50	SDT-SN50	USNMH50	15.7	5.5
40	SDT-S40	USM40 USMH40	19.6	22
50	SDT-S50	USM50 USMH50 USMH50-G	25.5	22
65	SDT-S65	USM65 USMH65	37.3	14（150φ井戸） 30（200φ井戸）

●SDT-S32、SDT-SN40・50

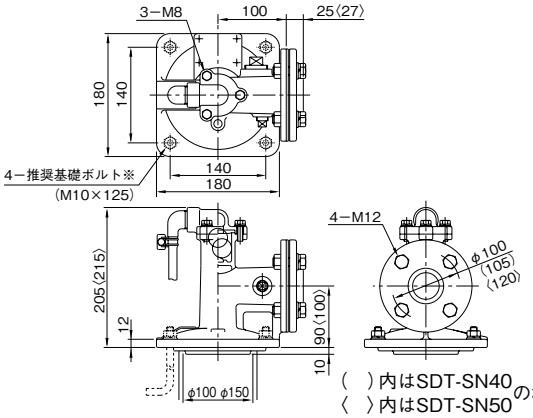

（　）内はSDT-SN40の場合です。
〈　〉内はSDT-SN50
※基礎ボルトは特別付属品です。
別途お買い求めください。

●SDT-S40・50・65

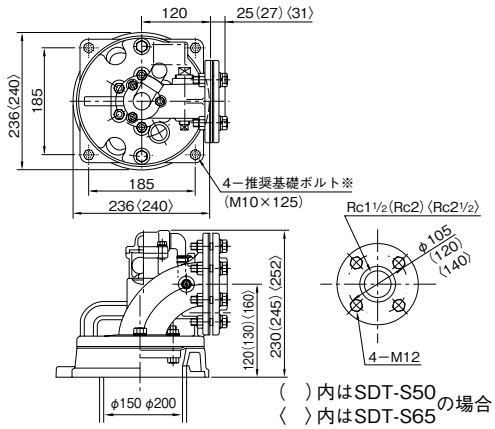

（　）内はSDT-S50の場合です。
〈　〉内はSDT-S65
※基礎ボルトは特別付属品です。
別途お買い求めください。

●揚水管（150mm井戸用）

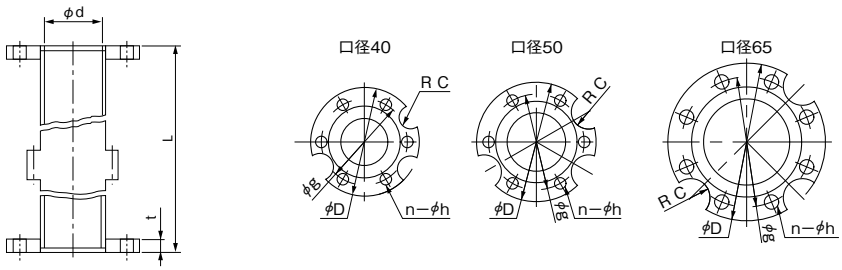

単位：mm

口径	フランジ D	g	n	h	t	C	質量（kg） 揚水管（SGP）※1 L=5510	L=2760	揚水短管（SGP）※1 L=310	ステンレス揚水管（SUS304）※2 L=2000	L=4000
40	115	90	6	12	14	18	24	12.4	2.9	8	14
50	125	100	6	12	14	18	31	16.5	3.5	11	21
65	140	115	8	12	14	18	44	22.7	4.4	14	27

※1 塗装仕様は、溶融亜鉛メッキHDZT49　※2 ステンレス鋼鋼管スケジュール20Sを使用　㊟泉質により選定ください

●ソールプレート

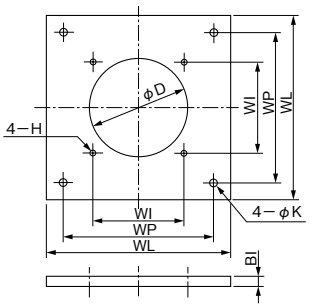

井戸径の大きな井戸に設置する場合にご利用ください。

単位：mm

品名	適用井戸ふた	ソールプレート適用井戸径	WL	WP	WI	D	H	K	BI	質量(kg)
ソールプレート200	SDT-S32 SDT-SN40・50	200	280	230	140	150	M10	12	16	7.6
ソールプレート250	SDT-S40～65	250	340	280	185	180	M10	12	16	11.3

●水中電極

・ステンレス製水中電極
・耐熱ビニルキャブタイヤ丸形コード採用(SHVCTF)

■制御盤（ECA3-B・D、ECAW3-B・D形）

●標準仕様

形式		ECA3-B・D形※1／ECAW3-B・D形※1
運転方式		単独
制御方式		井戸または受水槽水位による ON-OFF
定格容量		1.5～22kW
定格電圧		三相200V※2
周波数		50・60Hz
周囲温度		−5～40℃
相対湿度		45～85%RH
保護装置		3Eリレー
設置場所		屋内／屋外※3
塗装色（マンセルNo.）		ベージュ（5Y7/1）
表示灯	電源	○
	故障	○（過負荷・欠相・逆相）
	運転	○
	電流・電圧計	○（デジタル）
	受水槽	○（満水減水）
	井戸	○（井戸渇水）
外部信号（無電圧）		運転・故障・渇水・受水槽満水・受水槽減水
始動方式		7.5kW以下：直入11kW以上：⅄-△

※1 -B形：USM形用。-D形：USMH形用です。但し、井戸径150mm用のUSMH形の3.7kW品は、-B形になります。
※2 400Vについてはお問合せください。
※3 JISC0920（電気機械器具及び配線材料の防水試験通則）保護等級4（防まつ形相当）

ECA3-B・D形

ECAW3-B・D形

●温泉用深井戸水中ポンプ専用の制御盤で確実な制御と保護をいたします。
●受水槽満水・減水警報標準です。
●3Eリレーを内蔵し、過負荷・欠相・逆相保護を行います。
●電圧・電流及び故障をデジタル表示します。
●漏電しゃ断器付き、その他特殊仕様についてはお問合せください。

■制御盤展開接続図例

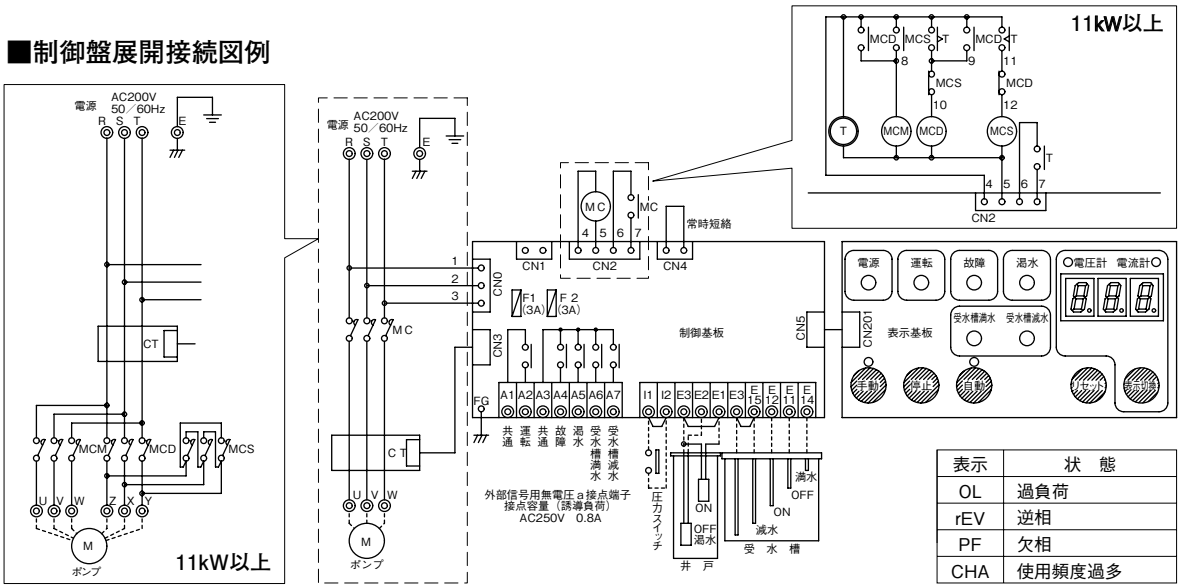

表示	状態
OL	過負荷
rEV	逆相
PF	欠相
CHA	使用頻度過多

（注意事項）
・3Eリレーが動作した場合、原因を取り除いてからリセットしてください。やむをえず、そのままリセットさせるときは、必ず10分以上の冷却時間をおいてください。（モータ保護のため）
・I1−I2間に、圧力スイッチ、給水制限タイマー等を接続する場合は、短絡線を取り外して接続してください。
・水中電極EHS−2を使用する場合は、E3−E1間の短絡線を取り外し、黒コードをE3に、白コードをE2（E1）に接続してください。
・受水槽減水検出を行う場合は、E3−E15間の短絡線を取り外してください。
・表示切換ボタンを押す度に、電源電圧とモータ電流の表示が切り換わります。
・リセットボタンは、3Eトリップと渇水のリセットを兼用です。
・3Eトリップ試験は、表示切換ボタンを押しながらリセットボタンを押すことにより行えます。
・3Eリレーがトリップした場合、上記表のOL～CHAのように表示されます。

■ケーブル延長適用表

※延長適用長さはポンプ使用温度の最大時にて算出しています。ご計画に際して、表の値を超える場合はご相談ください。

●USM形　ケーブル仕様：耐熱ケーブル H-CVCTF

200V

モータ 始動方式	枠番	出力 kW	付属ケーブル サイズ×長さ mm²×m	ケーブル許容長さ（コネクターケーブル含む） 2	3.5	5.5	8	14	22	30
直入	M4	1.9	1.25×5	61	112	173	243	425		
		2.7	1.25×5		87	133	187	326		
		3.7	1.25×5		69	105	146	253		
	M6	5.5	5.5×5			69	95	164	254	342
		7.5	5.5×5				71	122	188	253
Y－△		11	5.5×5			79	111	193	301	405
		15	5.5×5				91	160	249	336
		22	5.5×5					101	158	213

400V

モータ 始動方式	枠番	出力 kW	付属ケーブル サイズ×長さ mm²×m	ケーブル許容長さ（コネクターケーブル含む） 2	3.5	5.5	8	14	22	30
直入	M4	1.9	1.25×5	255	474	736	1000			
		2.7	1.25×5	175	322	499	701			
		3.7	1.25×5	141	260	402	564			
	M6	5.5	5.5×5	93	170	262	368	643		
		7.5	5.5×5		126	194	272	475	740	
Y－△		11	5.5×5	107	198	308	434	761	1000	
		15	5.5×5			256	360	632	988	
		22	5.5×5			162	229	402	628	700

●USMH形 ケーブル仕様：耐熱ケーブル SH-PVCTF

200V

モータ 始動方式	枠番	出力 kW	付属ケーブル サイズ×長さ mm²×m	ケーブル許容長さ（コネクターケーブル含む） 2	3.5	5.5	8	14	22	30
直入	M4	1.5	1.25×5	73	133	204	287	504		
		2.2	1.25×5	50	89	137	192	336		
		3.7	1.25×5		56	86	120	210		
	M6	3.7	8×5			87	121	211	326	438
		5.5	8×5				81	140	216	290
		7.5	8×5					109	167	224
Y－△		11	8×5				70	122	190	255
		15	8×5					89	139	187
		18.5	8×5						116	156
		22	8×5						95	128

400V

モータ 始動方式	枠番	出力 kW	付属ケーブル サイズ×長さ mm²×m	ケーブル許容長さ（コネクターケーブル含む） 2	3.5	5.5	8	14	22	30
直入	M6	3.7	8×5	119	215	332	467	819		
		5.5	8×5		145	222	312	546		
		7.5	8×5		113	173	242	423	500	
Y－△		11	8×5		126	195	275	483	500	
		15	8×5			142	201	354	500	
		18.5	8×5				167	295	459	500
		22	8×5				141	250	390	500

●USMH-E形 ケーブル仕様：耐熱ケーブル H-CVCTF（70℃以下）

200V

モータ 始動方式	枠番	出力 kW	付属ケーブル サイズ×長さ mm²×m	ケーブル許容長さ（コネクターケーブル含む） 2	3.5	5.5	8	14	22	30
直入	M4	1.5	1.25×5	79	144	223	313	547		
		2.2	1.25×5	53	97	149	209	365		
		3.7	1.25×5			93	131	228		
	M6	3.7	8×5		65	98	136	236	366	493
		5.5	8×5				91	157	242	326
		7.5	8×5					122	188	252
Y－△		11	8×5				78	137	213	287
		15	8×5					100	156	210
		18.5	8×5						130	175
		22	8×5						106	143

400V

モータ 始動方式	枠番	出力 kW	付属ケーブル サイズ×長さ mm²×m	ケーブル許容長さ（コネクターケーブル含む） 2	3.5	5.5	8	14	22	30
直入	M6	3.7	8×5	132	242	374	525	919	1000	
		5.5	8×5		162	250	351	613	956	
		7.5	8×5		126	194	272	475	740	
Y－△		11	8×5		141	219	308	541	846	
		15	8×5			160	225	396	620	700
		18.5	8×5				187	330	517	698
		22	8×5				159	280	439	593

■ケーブル接続方法

1.芯線を下図の寸法（A、B、C）に取り出してください。
2.ケーブルの熱収縮チューブを巻き付ける部分（ケーブルの絶縁体及びシース部分）の汚れをラッカーシンナー等にて除去してください。
3.熱収縮チューブをケーブルに通してから、圧着端子①を圧着してください。
4.熱収縮チューブは、工業用ドライヤー（金属製1200W以上）等により熱収縮チューブの中心部より加熱し、両端の全周より接着剤がはみ出るまで作業を行ってください。
5.熱収縮チューブの加熱作業の順番は、②→③→④の順で行ってください。（②の熱収縮チューブは1.25mm²×5.5mm²以下、2mm²×8mm²以下、5.5mm²×8mm²以下、8mm²×22mm²以下の場合は不要です。）
6.完成後、接続部分を24時間水没させ絶縁抵抗の低下がないことをご確認ください。

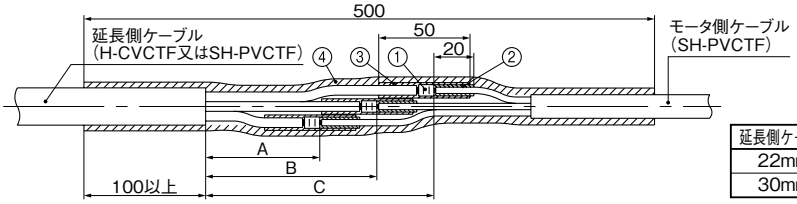

延長側ケーブルサイズ	A	B	C
22mm²以下	60mm	90mm	120mm
30mm²以上	90mm	120mm	150mm

DUH形 水中ポンプ 農事用

■用　　途
●農事用・水田・畑への揚水・散水

■特　　長
(1)高揚程で耐砂性にも優れています。
(2)異物のつまりにくい片面オープンインペラを採用。
(3)気中運転が可能です。
(4)オートカット内蔵でモータの焼損を防止します。

■標準仕様

揚　液	液　質	農事用水・河川水(砂含有量容積比2%以下)
	液　温	0～40℃(凍結なきこと)
材　料	インペラ	FCD
	主　軸	SUS403
	ケーシング	FC(管ケーシング：SPCC)
モ ー タ	種　類	乾式水中モータ(オートカット内蔵)
	電　源	三相200V
	同期回転速度	50Hz：3,000min⁻¹　60Hz：3,600min⁻¹
構　造	インペラ	セミオープン
	軸　封	ダブルメカニカルシール (接液側：SiC×SiC モータ側：セラミック×カーボン)
	封 入 油	JISタービン油2種　ISO　VG32
	軸　受	密封玉軸受
吐 出 し 形 状		ホースカップリング
塗装色(マンセルNo.)		レモンイエロー(2.5Y8/16)

■標準付属品

水 中 ケ ー ブ ル	20m
ホースカップリング	

形式説明

DUH-505-2.2
①　②③　④

①ポンプ形式
②口径(mm)
③周波数(5:50Hz　6:60Hz)
④モータ出力(kW)

■適 用 図

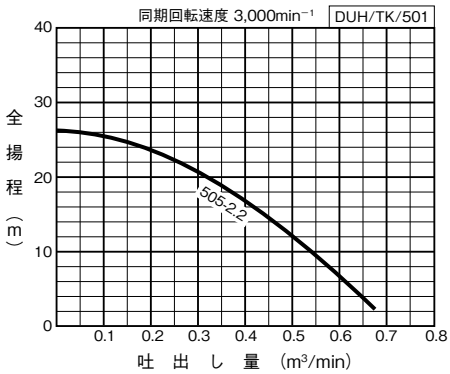

■仕 様 表

DUH/SI/502

口径	形　式	出力	標準仕様		最大仕様
			吐出し量	全揚程	最大吐出し量
mm		kW	m³/min	m	m³/min
50	DUH-505-2.2	2.2	0.25	22	0.65

■部品配置図例・寸法図

ポンプの図は代表図であり、機種によって異なる場合があります。
実施計画に際しましては納入仕様書をご請求ください。

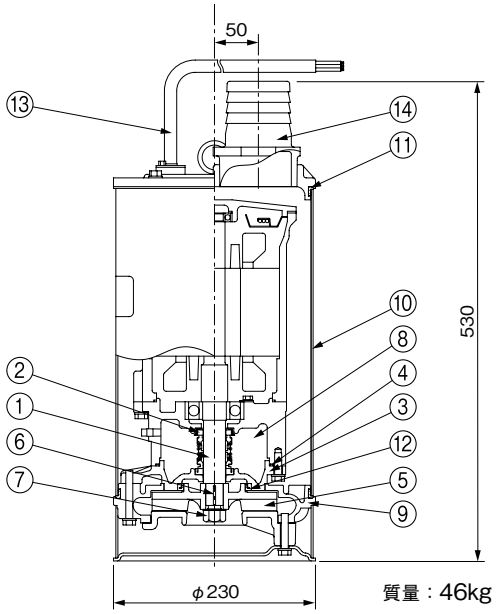

No	名　　称	材　　料
1	水中モータ主軸	SUS403
2	メカニカルシール	モータ側：セラミックXカーボン 接液側：SiCXSiC
3	ケーシングカバー	FCD450
4	Oリング	NBR
5	インペラ	FCD450
6	キー	SUS403
7	ナット	SUS304
8	タービン油	2種ISO-VG32
9	ケーシング	FC150
10	管ケーシング	SPCC
11	パッキン	NBR
12	ライナリング	CR
13	ケーブル	VCT
14	ホースカップリング	FC150

DUH/HX/501

●ケーブルサイズ（4芯）

出力	材　　料	ケーブル	
kW		サイズ（mm²）	外径（mm）
2.2	600Vビニル絶縁ビニルキャブタイヤケーブル（VCT）	1.25	11

■専用モータ特性…巻末を参照ください。

清水水中

DUY2形 カワモトムサシ 融雪用ポンプ

■用　　途

●融雪槽用・散水

■標準仕様

揚　液	液　質	清水・pH5.8～8.6
	液　温	0～40℃
材　料	インペラ	ウレタンゴム
	ケーシング	FC200
モータ	種　類	乾式水中モータ（オートカット内蔵）
	電　源	単相100V
	同期回転速度	50Hz：3,000min^{-1}
ポンプ水没深さ		4m以内
吸込全揚程		-5m
構　造	インペラ	ボルテックスタイプ
	軸　封	ダブルメカニカルシール
	軸　受	密封玉軸受
相フランジ形状		専用フランジ

■標準付属品

水中ケーブル	5m
相フランジ	1組

■特別付属品（オプション）

●ひしフランジ　　●ストレーナ

形式説明

DUY2-255-0.5S
①　②③　④⑤

①ポンプ形式　②口径（mm）
③周波数（5：50Hz）
④モータ出力（kW）　⑤単相

■特　　長

(1)ケーシング内に砂やカナケが堆積し難く、異物によるインペラロックを防止します。
(2)水中、陸上どちらでも使用可能。
㊟融雪槽内で使用ください。

■適 用 図

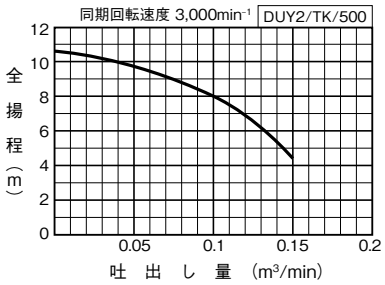

■仕 様 表

DUY2/SI/500

口径	形　　式	出力	標準仕様			
			吐出し量	全揚程	吐出し量	全揚程
mm		kW	m³/min	m	m³/min	m
25	DUY2-255-0.5S	0.5	0.04	10	0.1	8

■部品配置図・寸法図

実施計画に際しましては、納入仕様書をご請求ください。