高押込用 GD-$^{2}_{4}$M形 渦巻ポンプ

2極
4極

■用　　途

●ビル設備用・空調用・冷温水循環用・一般工業用

■特　　長

(1)高押込用専用設計で軸封にはバランスタイプのメカニカルシール、ケーシングにはFCDを採用した高耐圧仕様です。
(2)構造が簡単で配管を外さずに分解・組立が可能なBack Pull Out構造ですから保守・点検が容易です。
(3)吐出し口がポンプの上部中心にあるため荷重や据付に対して安定・有利です。
(4)効率がよく広い範囲にわたって使用いただけます。
(5)(一社)公共建築協会の「横形遠心ポンプ」評価品です。

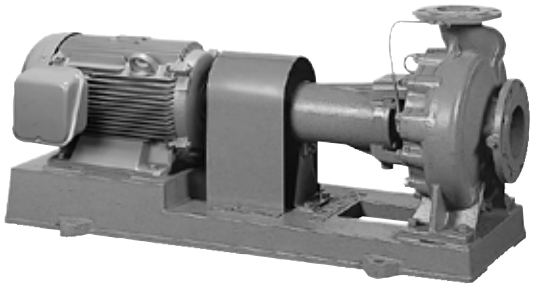

■標準仕様

揚　液	液　質	清水[pH5.8～8.6 固形物・濃度:50mg/L以下、固形物・径:0.3mm以下]
	液　温	0～80℃(凍結なきこと)
材　料	インペラ	CAC406又はCAC403、CAC702
	主　軸	SUS420J2又はSUS630
	ケーシング	FCD450
モータ	種　類	全閉外扇屋内形
	電　源	三相200V(90kW以上は400V)
	同期回転速度	2極 50Hz:3,000min^{-1} 60Hz:3,600min^{-1} 4極 50Hz:1,500min^{-1} 60Hz:1,800min^{-1}
	効　率	プレミアム効率(IE3)※
設置場所		屋　内 (周囲温度/湿度、0～40℃/90%RH以下)
構　造	インペラ	クローズ
	軸　封	バランス形メカニカルシール (カーボン×SiC)
	軸　受	密封玉軸受
フランジ形状		JIS10K
塗装色(マンセルNo.)		グレー(2.5PB5.1/0.8)

※75kW以上の60Hz品は高効率

■許容押込圧力※

(1.4－締切圧力) MPa

※仕様表をご覧ください。

■吸込全揚程

押込専用

形式説明

GDK655M2ME5.5
①　②③④⑤　⑥⑦

①ポンプ形式
②吸込口径(mm)
③周波数
(5:50Hz　6:60Hz)
④メカニカルシール方式
⑤モータ極数(2:2極　4:4極)
⑥E:トップランナーモータ
⑦モータ出力(kW)

■標準付属品

モータ	全閉外扇屋内形
ベース	鋳鉄製又は鋼板製
カップリング	
カップリングカバー	

■特殊仕様

電圧変更	例　400V or 440V
塗装変更	指定色
軸継手ガード変更	安全増タイプ

■特別付属品(オプション)

●チェック弁	●スルース弁	●吸込異径管
●吐出し異径管	●圧力計	●連成計
●防振継手	●パイプサイレンサー	●基礎ボルト
●防振架台	●相フランジセット	●配管セット※
●カバー※		

※軸継手ガード変更の場合

■適 用 図

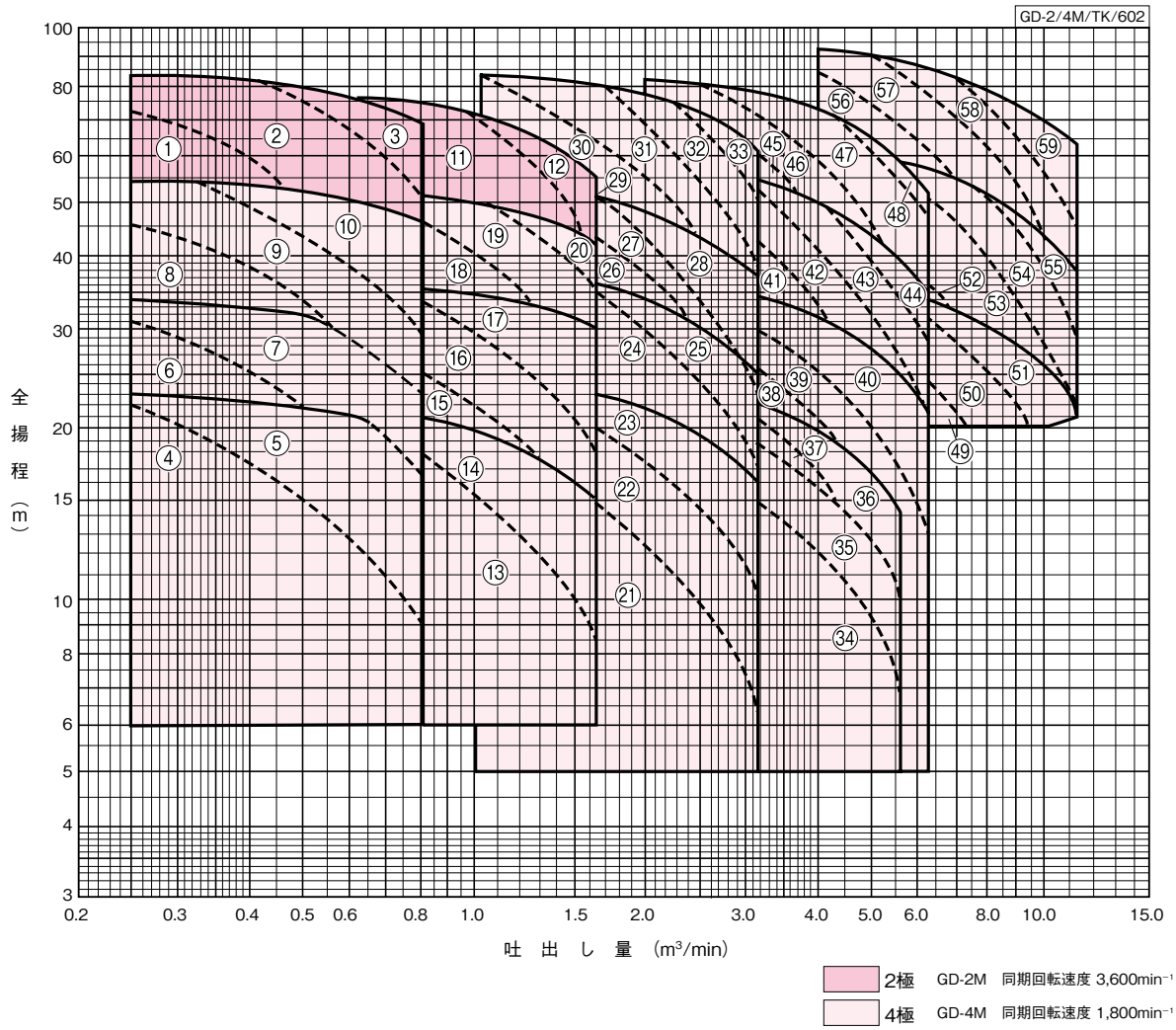
GD-2/4M/TK/602
全揚程（m）
吐出し量（m³/min）
2極 GD-2M 同期回転速度 3,600min⁻¹
4極 GD-4M 同期回転速度 1,800min⁻¹

■仕 様 表

GD-2/4M/SI/603

口径 吸込×吐出し mm	符号	形式	出力 kW	出力 極数	仕様	許容押込圧力 MPa	防振架台適用表	
65×50	1	GDK656M2ME7.5	7.5	2	仕様によりインペラ寸法が異なります。お問合せに際しましては、仕様をお知らせください。尚、許容押込圧力は、仕様により、右記の値を超えることも可能ですが高押込用のGDF形もあります。詳細につきましては、その都度お問合せください。	0.57	QRE-05D	PX-95Z
	2	GDK656M2ME11	11	2		0.57	QRE-07F	PX-120Z
	3	GDK656M2ME15	15	2		0.57	QRE-07F	PX-120Z
80×65	4	GDK806M4ME2.2	2.2	4		1.2	QRE-04D	PX-95Z
	5	GDK806M4ME3.7	3.7	4		1.2	QRE-04D	PX-95Z
	6	GDL806M4ME3.7	3.7	4		1.0	QRE-05D	PX-110Z
	7	GDL806M4ME5.5	5.5	4		1.0	QRE-07F	PX-120Z
	8	GDM806M4ME5.5	5.5	4		0.82	QRE-08F	PX-120Z
	9	GDM806M4ME7.5	7.5	4		0.82	QRE-08F	PX-120Z
	10	GDM806M4ME11	11	4		0.82	QRE-08F	PX-130Z
	11	GDK806M2ME18	18.5	2		0.61	QRE-08F	PX-120Z
	12	GDK806M2ME22	22	2		0.61	QRE-08F	PX-120Z
100×80	13	GDK1006M4ME3.7	3.7	4		1.1	QRE-05D	PX-110Z
	14	GDK1006M4ME5.5	5.5	4		1.1	QRE-07F	PX-120Z
	15	GDL1006M4ME5.5	5.5	4		1.0	QRE-07F	PX-120Z
	16	GDL1006M4ME7.5	7.5	4		0.98	QRE-08F	PX-120Z
	17	GDL1006M4ME11	11	4		0.98	QRE-08F	PX-130Z
	18	GDM1006M4ME11	11	4		0.83	QRE-11F	PX-S146Z
	19	GDM1006M4ME15	15	4		0.83	QRE-11F	PX-S146Z
	20	GDM1006M4ME18	18.5	4		0.83	QRE-11F	PX-S146Z
125×100	21	GDK1256M4ME5.5	5.5	4		1.2	QRE-07F	PX-120Z
	22	GDK1256M4ME7.5	7.5	4		1.1	QRE-08F	PX-120Z
	23	GDK1256M4ME11	11	4		1.1	QRE-08F	PX-130Z
	24	GDL1256M4ME15	15	4		0.98	QRE-11F	PX-S146Z
	25	GDL1256M4ME18	18.5	4		0.98	QRE-12F	PX-S146Z
	26	GDM1256M4ME18	18.5	4		0.81	QRE-12F	PX-S146Z
	27	GDM1256M4ME22	22	4		0.81	QRE-12F	PX-S146Z
	28	GDM1256M4ME30	30	4		0.81	QRE-12F	PX-S146Z
	29	GDO1256M4ME22	22	4		0.49	QRE-12F	PX-145Z
	30	GDO1256M4ME30	30	4		0.49	QRE-13F	PX-145Z
	31	GDO1256M4ME37	37	4		0.49	QRE-13F	PX-160Z
	32	GDO1256M4ME45	45	4		0.49	QRE-13F	PX-160Z
	33	GDO1256M4ME55	55	4		0.49	PBKV-145-1509-09	PX-160ZA
150×125	34	GDK1506M4ME11	11	4		1.1	QRE-08F	PX-130Z
	35	GDK1506M4ME15	15	4		1.1	QRE-11F	PX-S146Z
	36	GDK1506M4ME18	18.5	4		1.1	QRE-12F	PX-S146Z
	37	GDL1506M4ME15	15	4		1.0	QRE-11F	PX-S146Z
	38	GDL1506M4ME18	18.5	4		1.0	QRE-12F	PX-S146Z
	39	GDL1506M4ME22	22	4		1.0	QRE-12F	PX-S146Z
	40	GDL1506M4ME30	30	4		1.0	QRE-12F	PX-S146Z
	41	GDM1506M4ME30	30	4		0.78	QRE-13F	PX-145Z
	42	GDM1506M4ME37	37	4		0.78	QRE-13F	PX-160Z
	43	GDM1506M4ME45	45	4		0.78	QRE-13F	PX-160Z
	44	GDM1506M4ME55	55	4		0.78	PBKV-145-1509-05	PX-160ZA
	45	GDO1506M4ME45	45	4		0.49	PBKV-145-1509-05	PX-160ZA
	46	GDO1506M4ME55	55	4		0.49	PBKV-145-15011-03	PX-160ZA
	47	GDO1506M4ME75	75	4		0.49	PBKV-170-20012-14	PX-180Z
	48	GDO1506M4ME90	90	4		0.49	PBKV-170-20012-14	PX-180Z
200×150	49	GDL2006M4ME37	37	4		0.78	QRE-12F	PX-160Z
	50	GDL2006M4ME45	45	4		0.78	QRE-13F	PX-160Z
	51	GDL2006M4ME55	55	4		0.78	PBKV-145-1509-09	PX-160Z
	52	GDM2006M4ME55	55	4		0.69	PBKV-170-10012-01	PX-180Z
	53	GDM2006M4ME75	75	4		0.69	PBKV-170-20012-11	OMT-P11543
	54	GDM2006M4ME90	90	4		0.69	PBKV-170-20012-11	OMT-P11543
	55	GDM2006M4ME110	110	4		0.69	PBKV-200-20012-05	OMT-P11543
	56	GDO2006M4ME90	90	4		0.45	PBKV-170-20012-11	OMT-P11543
	57	GDO2006M4ME110	110	4		0.45	PBKV-200-20012-05	OMT-P11543
	58	GDO2006M4ME132	132	4		0.45	PBKV-185-20016-13	OMT-P11543
	59	GDO2006M4ME160	160	4		0.45	PBKV-185-20016-13	OMT-P11583

■部品配置図例

ポンプの図は代表図であり、機種によって異なる場合があります。

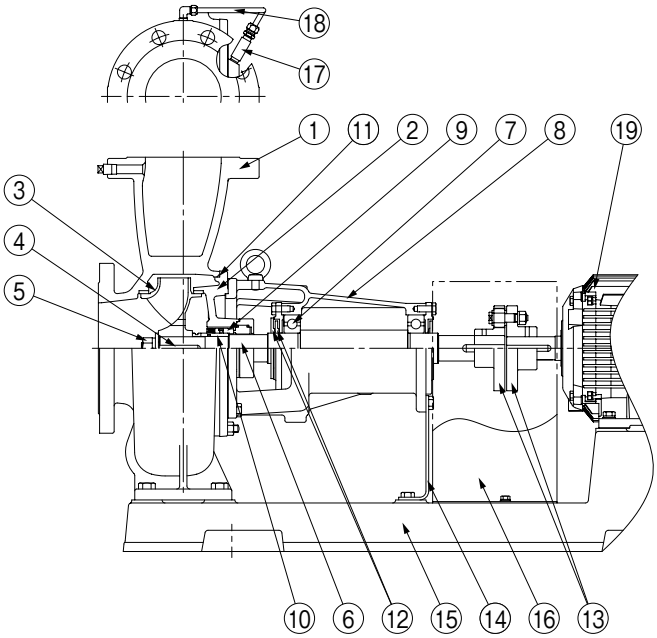

No	名　　称	材　　料	No	名　　称	材　　料
1	ケーシング	FCD450	11	Oリング	NBR
2	ケーシングカバー	FCD450	12	水切つば	EPDM
3	インペラ	CAC406又はCAC403、CAC702	13	軸継手	FC200
4	キー	SUS403	14	支え	SS400
5	ナット	SUS304	15	ベース	FC150又はSS400
6	主軸	SUS420J2又はSUS630	16	軸継手ガード	SPCC
7	玉軸受	SUJ2	17	めすおすソケット※	C3604
8	軸受箱	FC150	18	曲管　※	C1020
9	メカニカルシール	モータ側:カーボン　ポンプ側:SiC	19	モータ	——
10	スリーブ	SUS304			

GD-2/4M/HC/002

※機種により異なります。

■GD-$^{2}_{4}$M形フランジ寸法(JIS10K)

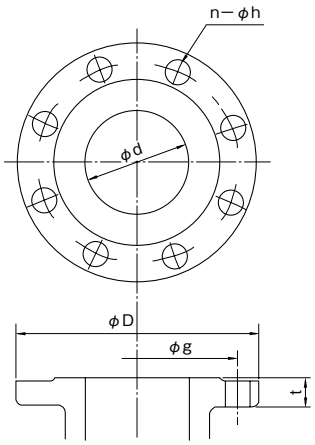

単位：mm

口径 吸込×吐出し		d	g	D	t	n	h (適用ボルト)
65×50	吸込	65	140	175	18	4	19(M16)
	吐出し	50	120	155	16	4	19(M16)
80×65	吸込	80	150	185	18	8	19(M16)
	吐出し	65	140	175	18	4	19(M16)
100×80	吸込	100	175	210	18	8	19(M16)
	吐出し	80	150	185	20	8	19(M16)
125×100	吸込	125	210	250	20	8	23(M20)
	吐出し	100	175	210	22	8	19(M16)
150×125	吸込	150	240	280	26	8	23(M20)
	吐出し	125	210	250	24	8	23(M20)
200×150	吸込	200	290	330	26	12	23(M20)
	吐出し	150	240	280	26	8	23(M20)

㊟ t寸法は機種により若干異なります。

■寸 法 図　実施計画に際しましては納入仕様書をご請求ください。

フランジ：JIS10K

（相フランジは特別付属品です
フランジ寸法はP.62を参照ください）

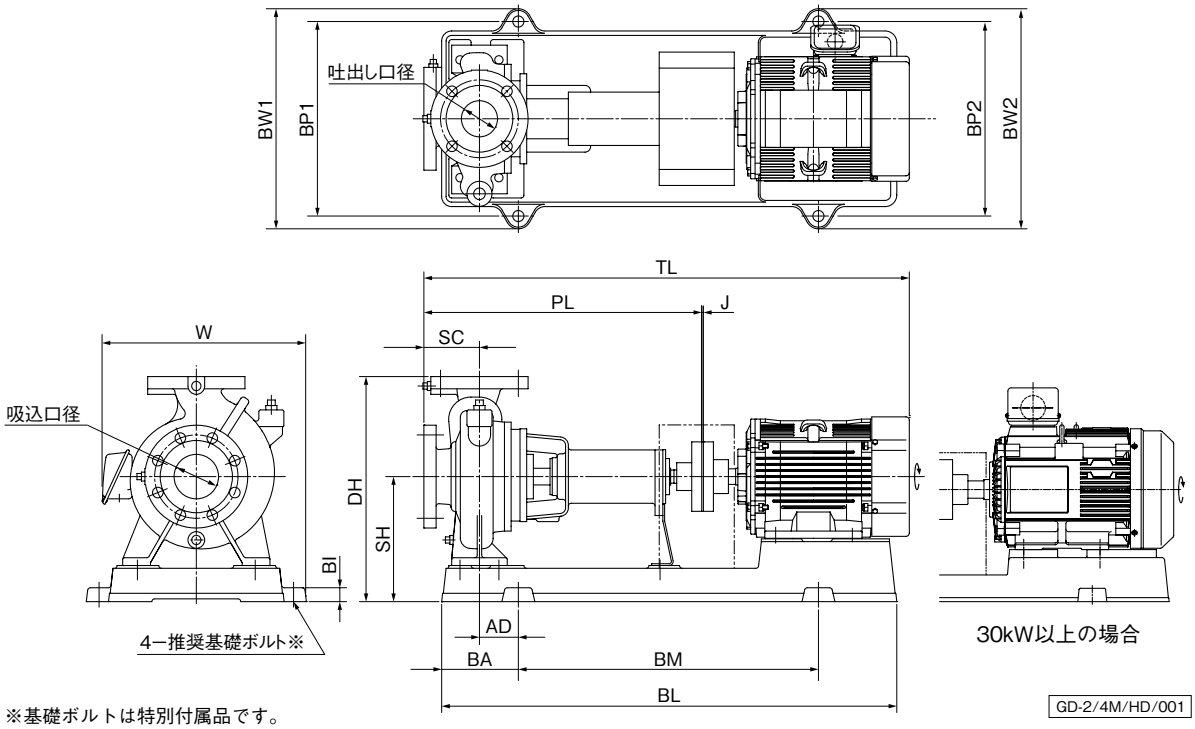

※基礎ボルトは特別付属品です。
別途お買い求めください。
P.64を参照ください。

単位：mm

口径 吸込×吐出し	形式	出力 kW	インペラ材料	ポンプ SC	ポンプ PL	ベース BI	BL	BA	BM	BP1	BP2	BW1	BW2	組合せ寸法 DH	SH	TL	AD	J	W	質量 kg
65×50	GDK656M2ME7.5	7.5	CAC702	100	485	25	819	138	540	350	350	396	396	405	225	939	70	3	—	117
	GDK656M2ME11	11		100	485	35	1016	178	660	400	400	458	458	405	225	1063	110	3	495	155
	GDK656M2ME15	15		100	485	35	1016	178	660	400	400	458	458	405	225	1063	110	3	495	165
80×65	GDK806M4ME2.2	2.2	CAC406	100	485	25	821	138	540	320	320	366	366	425	225	※853	70	3	—	108
	GDK806M4ME3.7	3.7		100	485	25	821	138	540	320	320	366	366	425	225	860	70	3	—	115
	GDL806M4ME3.7	3.7		125	625	35	923	158	600	400	400	458	458	470	245	1000	75	3	—	173
	GDL806M4ME5.5	5.5		125	625	35	1021	178	660	400	350	458	408	470	245	※1063	95	3	—	206
	GDM806M4ME5.5	5.5		125	625	35	1026	179	660	440	350	498	408	590	310	※1068	95	3	—	210
	GDM806M4ME7.5	7.5		125	625	35	1026	179	660	440	350	498	408	590	310	1094	95	3	—	223
	GDM806M4ME11	11		125	625	35	1140	199	740	440	440	498	498	590	310	1191	114	3	518	258
	GDK806M2ME18	18.5	CAC702	100	485	35	1016	178	660	400	400	458	458	425	225	1107	110	3	495	189
	GDK806M2ME22	22		100	485	35	1016	178	660	440	440	498	498	445	245	1132	108	3	538	224
100×80	GDK1006M4ME3.7	3.7	CAC406	100	600	35	923	158	600	400	400	458	458	470	245	975	75	3	—	150
	GDK1006M4ME5.5	5.5		100	600	35	1021	178	660	400	350	458	408	470	245	※1038	95	3	—	182
	GDL1006M4ME5.5	5.5		125	625	35	1026	179	660	440	350	498	408	535	285	1056	80	3	—	207
	GDL1006M4ME7.5	7.5		125	625	35	1026	179	660	440	350	498	408	535	285	1094	80	3	—	220
	GDL1006M4ME11	11		125	625	35	1140	199	740	440	440	498	498	535	285	1191	100	3	518	256
	GDM1006M4ME11	11	CAC403	125	655	35	1276	214	840	490	490	548	548	590	310	※1302	115	3	—	301
	GDM1006M4ME15	15		125	655	35	1276	214	840	490	490	548	548	590	310	※1302	115	3	—	331
	GDM1006M4ME18	18.5		125	655	35	1274	214	840	490	490	548	548	590	310	1323	115	3	566	412

※モータ端ではなくベース端までの寸法です。
㊟W≦BW1の場合はWを省略。

GD-2/4M/Hd/612

次ページにつづく

単位：mm

口径 吸込×吐出し	形式	出力 kW	インペラ材料	ポンプ SC	ポンプ PL	ベース BI	BL	BA	BM	BP1	BP2	BW1	BW2	組合せ寸法 DH	SH	TL	AD	J	W	質量 kg
125×100	GDK1256M4ME5.5	5.5	CAC406	125	625	35	1026	179	660	440	350	498	408	565	285	1056	80	3	—	204
	GDK1256M4ME7.5	7.5		125	625	35	1026	179	660	440	350	498	408	565	285	1094	80	3	—	217
	GDK1256M4ME11	11		125	625	35	1140	199	740	440	440	498	498	565	285	1191	100	3	518	253
	GDL1256M4ME15	15	CAC403	140	670	35	1276	214	840	490	490	548	548	590	310	※1317	115	3	—	326
	GDL1256M4ME18	18.5		140	670	35	1274	214	840	490	490	548	548	590	310	1338	115	3	564	407
	GDM1256M4ME18	18.5	CAC702	140	670	35	1276	214	840	490	490	548	548	650	335	1338	115	3	566	448
	GDM1256M4ME22	22		140	670	35	1276	214	840	490	490	548	548	650	335	1338	115	3	566	460
	GDM1256M4ME30	30		140	670	35	1276	214	840	490	490	548	548	650	335	1411	115	3	—	485
	GDO1256M4ME22	22		140	670	35	1276	214	840	600	490	668	558	720	365	1338	95	3	—	502
	GDO1256M4ME30	30		140	670	35	1276	214	840	600	490	668	558	720	365	1411	95	3	—	527
	GDO1256M4ME37	37		140	670	35	1321	214	840	600	490	668	558	720	365	1518	95	4	—	629
	GDO1256M4ME45	45		140	670	35	1321	214	840	600	490	668	558	720	365	1518	95	4	—	629
	GDO1256M4ME55	55		140	670	50	1429	241	940	600	600	670	670	740	385	1525	120	4	—	760
150×125	GDK1506M4ME11	11	CAC406	140	670	35	1146	199	740	490	400	548	458	650	335	1236	100	3	—	301
	GDK1506M4ME15	15		140	670	35	1276	214	840	490	490	548	548	650	335	※1317	115	3	—	338
	GDK1506M4ME18	18.5		140	670	35	1276	214	840	490	490	548	548	650	335	1338	115	3	564	428
	GDL1506M4ME15	15		140	670	35	1276	214	840	490	490	548	548	690	335	※1317	115	3	—	372
	GDL1506M4ME18	18.5		140	670	35	1276	214	840	490	490	548	548	690	335	1338	115	3	564	464
	GDL1506M4ME22	22		140	670	35	1276	214	840	490	490	548	548	690	335	1338	115	3	564	477
	GDL1506M4ME30	30		140	670	35	1276	214	840	490	490	548	548	690	335	1411	115	3	—	496
	GDM1506M4ME30	30	CAC702	140	670	35	1276	214	840	600	490	668	558	720	365	1411	95	3	—	515
	GDM1506M4ME37	37		140	670	35	1321	214	840	600	490	668	558	720	365	1518	95	4	—	621
	GDM1506M4ME45	45		140	670	35	1321	214	840	600	490	668	558	720	365	1518	95	4	—	621
	GDM1506M4ME55	55		140	670	50	1432	241	940	600	600	670	670	740	385	1525	120	4	—	753
	GDO1506M4ME45	45		140	670	50	1432	241	940	600	600	670	670	820	420	1518	120	4	—	703
	GDO1506M4ME55	55		140	670	50	1432	241	940	600	600	670	670	820	420	1525	120	4	—	807
	GDO1506M4ME75	75		140	670	50	1429	241	940	600	600	670	670	820	420	1592	120	4	—	870
	GDO1506M4ME90	90		140	670	50	1429	241	940	600	600	670	670	820	420	1592	120	4	—	900
200×150	GDL2006M4ME37	37	CAC702	160	690	35	1321	214	840	600	490	668	558	740	365	1538	95	4	—	580
	GDL2006M4ME45	45		160	690	35	1321	214	840	600	490	668	558	740	365	1538	95	4	—	593
	GDL2006M4ME55	55		160	690	50	1429	241	940	600	600	670	670	760	385	1545	120	4	—	700
	GDM2006M4ME55	55		160	830	50	1629	281	1060	670	670	740	740	820	420	1685	160	4	—	836
	GDM2006M4ME75	75		160	830	50	1629	281	1060	670	670	740	740	820	420	1752	160	4	—	903
	GDM2006M4ME90	90		160	830	50	1629	281	1060	670	670	740	740	820	420	1752	160	4	—	933
	GDM2006M4ME110	110		160	830	10	1627	281	1060	670	670	740	740	820	420	1887	160	4	—	1138
	GDO2006M4ME90	90		160	830	50	1629	281	1060	670	670	740	740	870	420	1752	160	4	—	964
	GDO2006M4ME110	110		160	830	10	1627	281	1060	670	670	740	740	870	420	1887	160	4	—	1164
	GDO2006M4ME132	132		160	830	50	1826	311	1200	670	670	740	740	870	420	1887	190	4	—	1234
	GDO2006M4ME160	160		160	830	50	1826	311	1200	670	670	740	740	870	420	1925	190	4	—	1294

※モータ端ではなくベース端までの寸法です。
㊟W≦BW1の場合はWを省略。

GD-2/4M/Hd/623

●推奨基礎ボルトサイズ

単位：mm

口径 吸込×吐出し	推奨基礎ボルト	備考
65×50	M16×200	
	M20×250	11kW以上
80×65	M16×200	GDK形2.2kW以下
	M20×250	
100×80	M20×250	
125×100	M20×250	GDK・GDL・GDM形
	M24×315	GDO形
150×125	M20×250	GDK・GDL形
	M24×315	GDM・GDO形
200×150	M24×315	