ステンレス製　QFS・QFSH形 渦巻ポンプ　4極

■用　　途

● 特殊液用・化学工業用・食品衛生工業用・水処理工業用・電子産業用・温水用・清水用

■特　　長

(1)全ステンレス製で、耐食性に優れておりますので、揚液は清潔で衛生的です。

(2)軸封部はグランドパッキン式、メカニカルシール式があります。

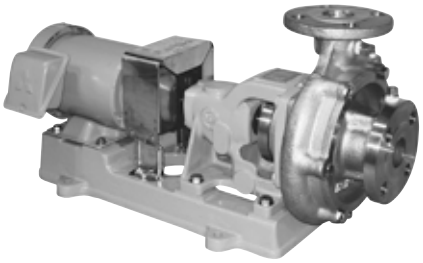

QFS形

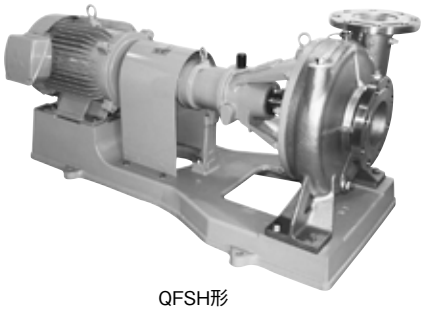

QFSH形

■標準仕様

揚　液	液　質	清水[pH5.8～8.6 固形物・濃度:50mg/L以下、固形物・径:0.3mm以下]、特殊液
	液　温	0～80℃(液質により異なります)
材　料	インペラ	SCS13
	主　軸	SUS304
	ケーシング	SCS13
モータ	種　類	全閉外扇屋内形又は屋外形
	電　源	三相200V
	同期回転速度	50Hz:1,500min^{-1}　60Hz:1,800min^{-1}
	効　率	0.75kW以上はプレミアム効率(IE3)
設置場所		屋　内
構　造	インペラ	クローズ(口径25mmはセミオープン)
	軸　封	グランドパッキン又はメカニカルシール
	軸　受	密封玉軸受又はオイルバス式玉軸受
フランジ形状		JIS10K (但し口径32mmは専用フランジ)

㊟液温80℃以上では、軸封部・軸受部等の構造変更が必要となります。(水冷式)

■許容押込圧力

軸封グランドパッキン：1.1MPa－吐出し圧力MPa
軸封メカニカルシール：0.49MPa－吐出し圧力MPa

㊟軸封メカニカルシールの場合、ポンプ圧力(押込圧力＋ポンプ吐出し圧力)が0.49MPaを超える場合には、メカニカルシールの仕様が異なりますのでお問合せください。

形式説明

QFSH-255-4ME0.75

①　②③④　⑤　⑥

①ポンプ形式
②口径(mm)
③周波数(5:50Hz　6:60Hz)
④モータ極数(4極)
⑤E：トップランナーモータ
　N：全閉外扇形モータ
⑥モータ出力(kW)

■標準付属品

モータ	
ベース	
カップリング	
基礎ボルト	1組
カップリングカバー	

■特殊仕様

モータ変更	例：全閉外扇屋外形、モータなし
構造変更	例：軸封部水冷式
電圧変更	例：400V or 440V
材料変更	例：SUS316(SCS14)製
液温	例：－20～180℃品(お問合せください)

■特別付属品(オプション)

● 防振架台　　● ステンレス製フート弁

QFS・QFSH形

■適 用 図

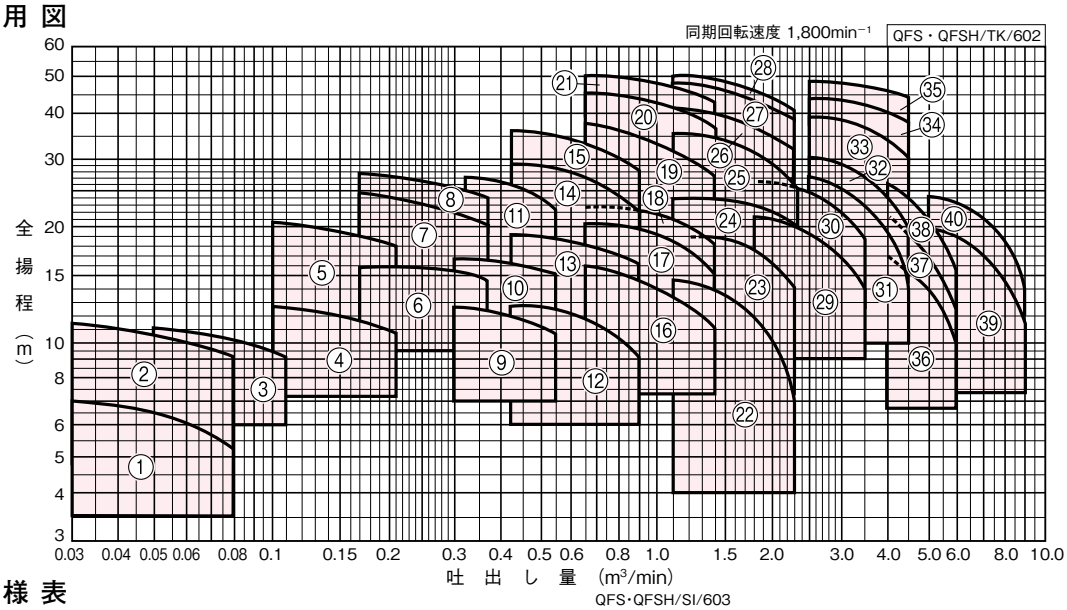

■仕 様 表

口径 mm	符号	形式	出力 kW	標準仕様 吐出し量 m³/min	標準仕様 全揚程 m	標準仕様 吐出し量 m³/min	標準仕様 全揚程 m	防振架台適用表	
25	1	QFSH-256-4MN0.2 ※	0.2	0.03	7	0.08	5.3	QRE-01A	PX-60Z
	2	QFSH-256-4MN0.4 ※	0.4	0.03	11.2	0.08	9	QRE-01A	PX-75Z
32	3	QFS-326-4MN0.4 ※	0.4	0.05	11	0.11	9	QRE-01A	PX-60Z
40	4	QFS-406-4ME0.75 ※	0.75	0.1	12.7	0.21	10.8	QRE-01A	PX-75Z
	5	QFSH-406-4ME1.5 ※	1.5	0.1	20.5	0.21	18	QRE-02A	PX-75Z
50	6	QFS-506-4ME1.5 ※	1.5	0.17	16	0.36	14.5	QRE-02A	PX-75Z
	7	QFSH-506-4ME2.2	2.2	0.17	24.5	0.36	20	QRE-02A	PX-85Z
	8	QFSH-506-4ME3.7	3.7	0.17	27.5	0.36	24	QRE-02A	PX-85Z
65	9	QFS-656-4ME1.5 ※	1.5	0.3	12.2	0.55	10.5	QRE-02A	PX-75Z
	10	QFS-656-4ME2.2	2.2	0.3	16.7	0.55	15	QRE-02A	PX-85Z
	11	QFSH-656-4ME3.7	3.7	0.32	27	0.55	22	QRE-04A	PX-95Z
80	12	QFS-806-4ME2.2	2.2	0.42	12.5	0.9	9	QRE-02A	PX-85Z
	13	QFS-806-4ME3.7	3.7	0.42	19	0.9	16	QRE-02A	PX-85Z
	14	QFSH-806-4ME5.5	5.5	0.42	29.5	0.9	21.5	QRE-05A	PX-110Z
	15	QFSH-806A-4ME7.5	7.5	0.42	36	0.9	28	QRE-05A	PX-110Z
100	16	QFS-1006-4ME3.7	3.7	0.65	16	1.4	11	QRE-05A	PX-95Z
	17	QFS-1006-4ME5.5	5.5	0.65	20.4	1.4	15	QRE-05A	PX-110Z
	18	QFS-1006-4ME7.5	7.5	0.65	22.5	1.4	18	QRE-05A	PX-110Z
	19	QFSH-1006-4ME11	11	0.65	37.3	1.4	27.5	QRE-08B	PX-120Z
	20	QFSH-1006-4ME15	15	0.65	45	1.4	36	QRE-09B	PX-120Z
	21	QFSH-1006-4ME18.5	18.5	0.65	50	1.4	42.5	お問合せください。	
125	22	QFS-1256A-4ME5.5	5.5	1.1	14.5	2.3	6	QRE-06A	PX-110Z
	23	QFS-1256A-4ME7.5	7.5	1.1	19.2	2.3	13.5	QRE-06A	PX-110Z
	24	QFS-1256A-4ME11	11	1.1	23.5	2.3	20	QRE-08B	PX-130Z
	25	QFSH-1256-4ME15	15	1.1	35.5	2.3	25	QRE-10B	PX-145Z
	26	QFSH-1256-4ME18.5	18.5	1.1	42	2.3	31.5	お問合せください。	
	27	QFSH-1256-4ME22	22	1.1	48	2.3	38		
	28	QFSH-1256-4ME30	30	1.1	50	2.3	40		
150	29	QFS-1506A-4ME11	11	1.8	21.5	3.5	13.5	QRE-09B	PX-130Z
	30	QFS-1506A-4ME15	15	1.8	26.5	3.5	18	QRE-09B	PX-130Z
	31	QFSH-1506-4ME18.5	18.5	2.5	27	4.5	15	お問合せください。	
	32	QFSH-1506-4ME22	22	2.5	30.5	4.5	19.5		
	33	QFSH-1506-4ME30	30	2.5	39	4.5	30		
	34	QFSH-1506-4ME37	37	2.5	44	4.5	38		
	35	QFSH-1506-4ME45	45	2.5	49	4.5	44		
200	36	QFS-2006-4ME18.5	18.5	4.0	17	6.0	10		
	37	QFS-2006-4ME22	22	4.0	21	6.0	12		
	38	QFS-2006-4ME30	30	4.0	26	6.0	15		
	39	QFS-2006A-4ME30	30	5.0	20	9.0	11		
	40	QFS-2006A-4ME37	37	5.0	24	9.0	14		

※モータは全閉外扇屋外形になります。

■寸 法 図　実施計画に際しましては納入仕様書をご請求ください。

・QFSH形（口径25mm）

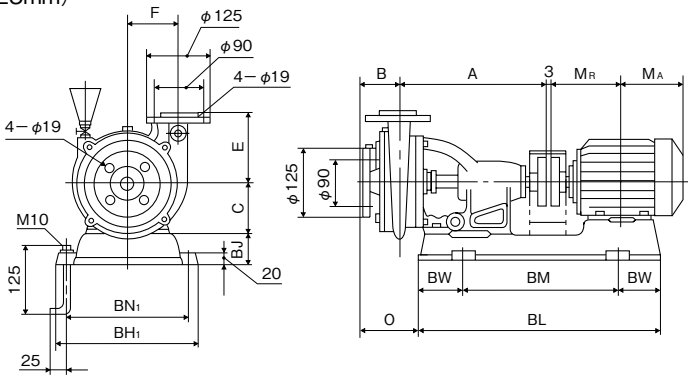

QFSH/HD/010

・QFS形（口径32～65mm）

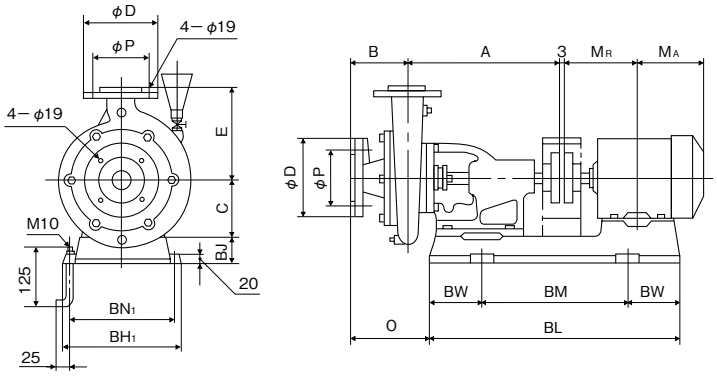

QFS/HD/020

単位：mm

口径	フランジ	
	D	P
32	135	100
40	140	105
50	155	120
65	175	140

・QFSH形（口径40～65mm）

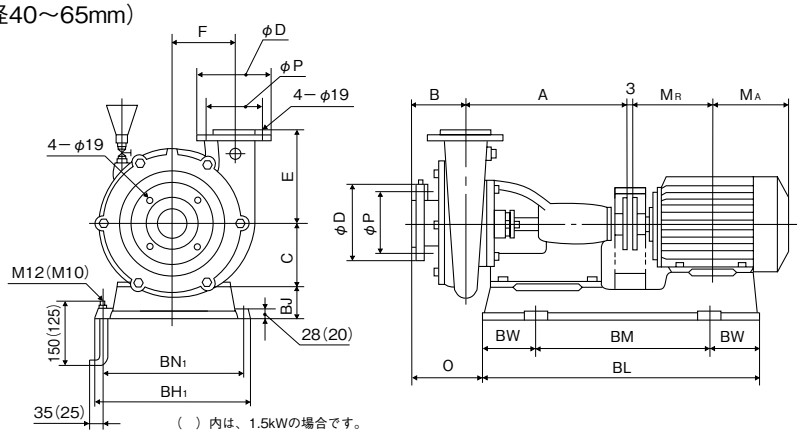

（　）内は、1.5kWの場合です。

QFSH/HD/020

単位：mm

口径	フランジ	
	D	P
40	140	105
50	155	120
65	175	140

単位：mm

口径	形　　式	出力	ポンプ						ベース						モータ		質量
		kW	A	B	C	E	F	O	BL	BM	BW	BH_1	BN_1	BJ	M_A	M_R	kg
25	QFSH-256-4MN0.2	0.2	296	73	105	135	100	110	448	288	80	240	208	45	112	116	43
	QFSH-256-4MN0.4	0.4	296	73	105	135	100	113	476	296	90	250	212	55	118	126	45
32	QFS-326-4MN0.4	0.4	277	74	105	139	—	98	476	296	90	250	212	55	118	126	46
40	QFS-406-4ME0.75	0.75	280	99	105	170	—	126	476	296	90	250	212	55	140	140	56
	QFSH-406-4ME1.5	1.5	320	84	125	150	122	123	575	375	100	304	266	50	155	169	74
50	QFS-506-4ME1.5	1.5	318	94	125	186	—	131	575	375	100	304	266	50	155	169	69
	QFSH-506-4ME2.2	2.2	382	90	140	165	140	123	670	410	130	360	314	70	178	193	103
	QFSH-506-4ME3.7	3.7	382	90	140	165	140	123	670	410	130	360	314	70	186	200	114
65	QFS-656-4ME1.5	1.5	318	112	125	193	—	149	575	375	100	304	266	50	155	169	72
	QFS-656-4ME2.2	2.2	318	112	125	193	—	154	575	375	100	304	266	50	178	193	85
	QFSH-656-4ME3.7	3.7	411	92	160	180	146	125	700	440	130	390	344	65	186	200	130

QFS・QFSH/Hd/611

QFS・QFSH形

・QFS形（口径80～125mm）

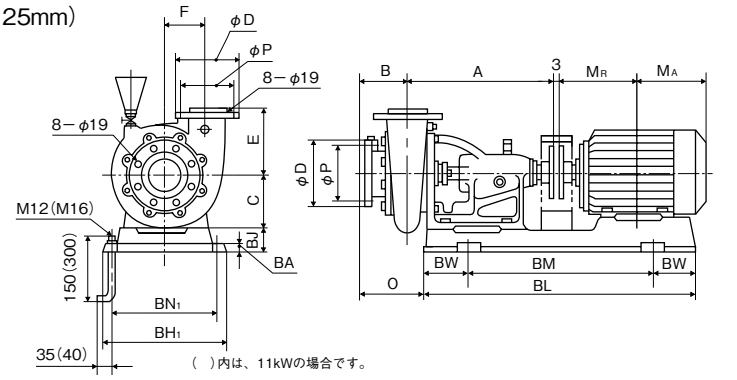

（　）内は、11kWの場合です。

単位：mm

口径	フランジ	
	D	P
80	185	150
100	210	175
125	250	210

・QFSH形（口径80・100mm）

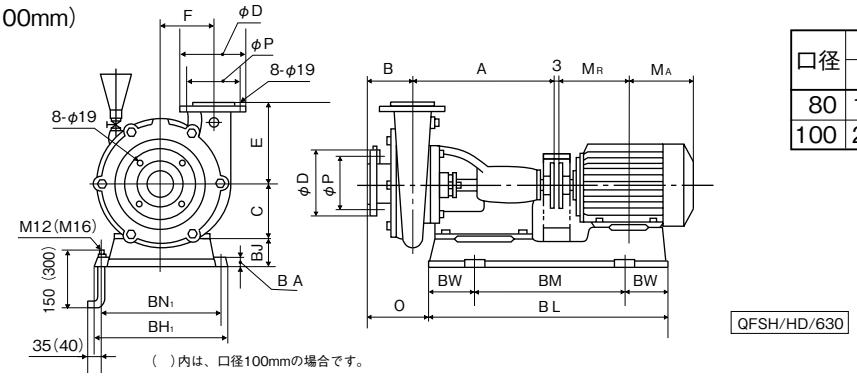

（　）内は、口径100mmの場合です。

単位：mm

口径	フランジ	
	D	P
80	185	150
100	210	175

・QFSH形（口径125mm）

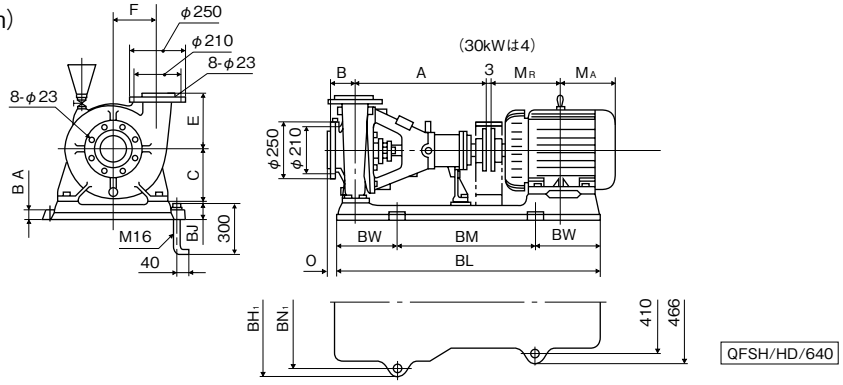

単位:mm

口径	形　　式	出力	ポンプ						ベース							モータ		質量
		kW	A	B	C	E	F	O	BL	BM	BW	BH_1	BN_1	BJ	BA	M_A	M_R	kg
80	QFS-806-4ME2.2	2.2	384	124	140	180	140	159	670	410	130	360	314	70	28	178	193	111
	QFS-806-4ME3.7	3.7	384	124	140	180	140	159	670	410	130	360	314	70	28	186	200	123
	QFSH-806-4ME5.5	5.5	416	93	160	180	156	126	780	460	160	398	352	80	28	211	239	160
	QFSH-806A-4ME7.5	7.5	416	107	160	215	186	140	780	460	160	398	352	80	28	230	258	182
100	QFS-1006-4ME3.7	3.7	416	136	160	192	153	173	700	440	130	390	344	65	28	186	200	141
	QFS-1006-4ME5.5	5.5	416	136	160	192	153	168	780	460	160	398	352	80	28	211	239	169
	QFS-1006-4ME7.5	7.5	416	136	160	192	153	168	780	460	160	398	352	80	28	230	258	180
	QFSH-1006-4ME11	11	510	100	200	220	198	133	1010	700	155	452	402	80	30	290	323	259
	QFSH-1006-4ME15	15	510	100	200	220	198	133	1010	700	155	452	402	80	30	268	345	276
	QFSH-1006-4ME18.5	18.5	517	100	200	220	198	129	1080	720	180	486	436	85	30	287	352	343
125	QFS-1256A-4ME5.5	5.5	520	152	200	201	170	194	877	577	150	436	390	80	30	211	239	202
	QFS-1256A-4ME7.5	7.5	520	152	200	201	170	194	877	577	150	436	390	80	30	230	258	214
	QFS-1256A-4ME11	11	520	152	200	201	170	193	1010	700	155	458	402	80	30	290	323	260
	QFSH-1256-4ME15	15	587	110	270	230	205	－11	1248	742	253	620	570	90	30	268	345	342
	QFSH-1256-4ME18.5	18.5	587	110	270	230	205	－11	1282	782	250	626	570	90	30	287	352	404
	QFSH-1256-4ME22	22	587	110	270	230	205	－11	1282	782	250	626	570	90	30	287	352	409
	QFSH-1256-4ME30	30	604	110	270	230	205	－11	1343	835	254	623	570	90	30	346	371	460

㊟表中のマイナス寸法は、図と反対方向を表します。

QFS・QFSH/Hd/621

・QFS形（口径150mm）

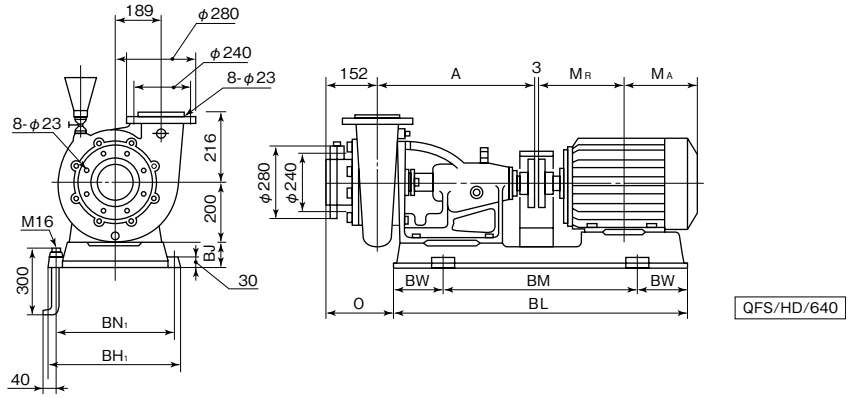

・QFSH形（口径150mm）

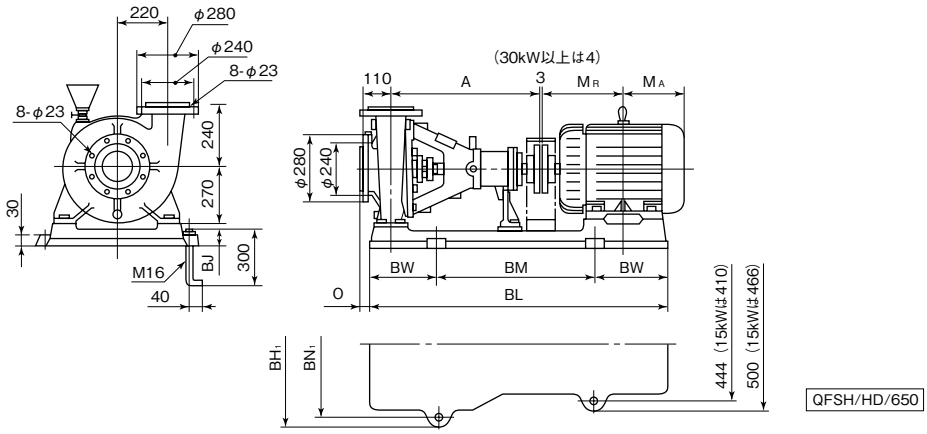

・QFS形（口径200mm）

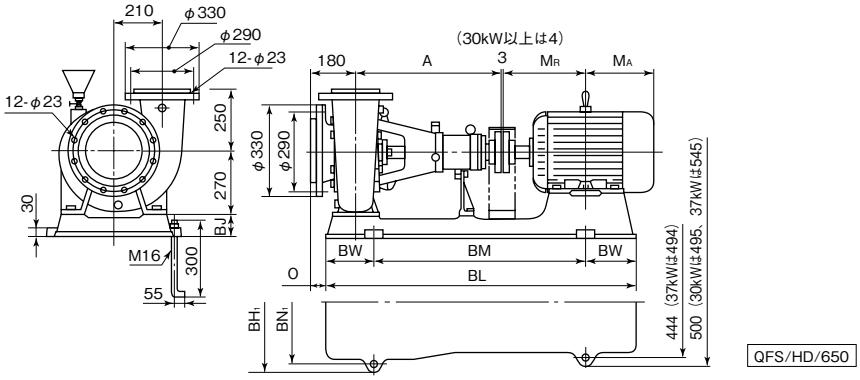

単位：mm

口径	形　　式	出力	ポンプ		ベース						モータ		質量
		kW	A	O	BL	BM	BW	BH_1	BN_1	BJ	M_A	M_R	kg
150	QFS-1506A-4ME11	11	522	197	1010	700	155	458	402	80	290	323	269
	QFS-1506A-4ME15	15	522	197	1010	700	155	458	402	80	268	345	290
	QFSH-1506-4ME18.5	18.5	587	−11	1282	782	250	626	570	90	287	352	409
	QFSH-1506-4ME22	22	587	−11	1282	782	250	626	570	90	287	352	414
	QFSH-1506-4ME30	30	604	−11	1343	835	254	623	570	90	346	371	465
	QFSH-1506-4ME37	37	604	−14	1384	784	300	627	576	110	394	426	570
	QFSH-1506-4ME45	45	604	−14	1384	784	300	627	576	110	394	426	605
200	QFS-2006-4ME18.5	18.5	598	70	1282	782	250	626	570	90	287	352	459
	QFS-2006-4ME22	22	598	70	1282	782	250	626	570	90	287	352	464
	QFS-2006-4ME30	30	615	70	1343	835	254	623	570	90	346	371	515
	QFS-2006A-4ME30	30	615	70	1343	835	254	623	570	90	346	371	507
	QFS-2006A-4ME37	37	615	67	1384	784	300	627	576	110	394	426	616

㊟表中のマイナス寸法は、図と反対方向を表します。

QFS・QFSH/Hd/631