BUM-806-5.5

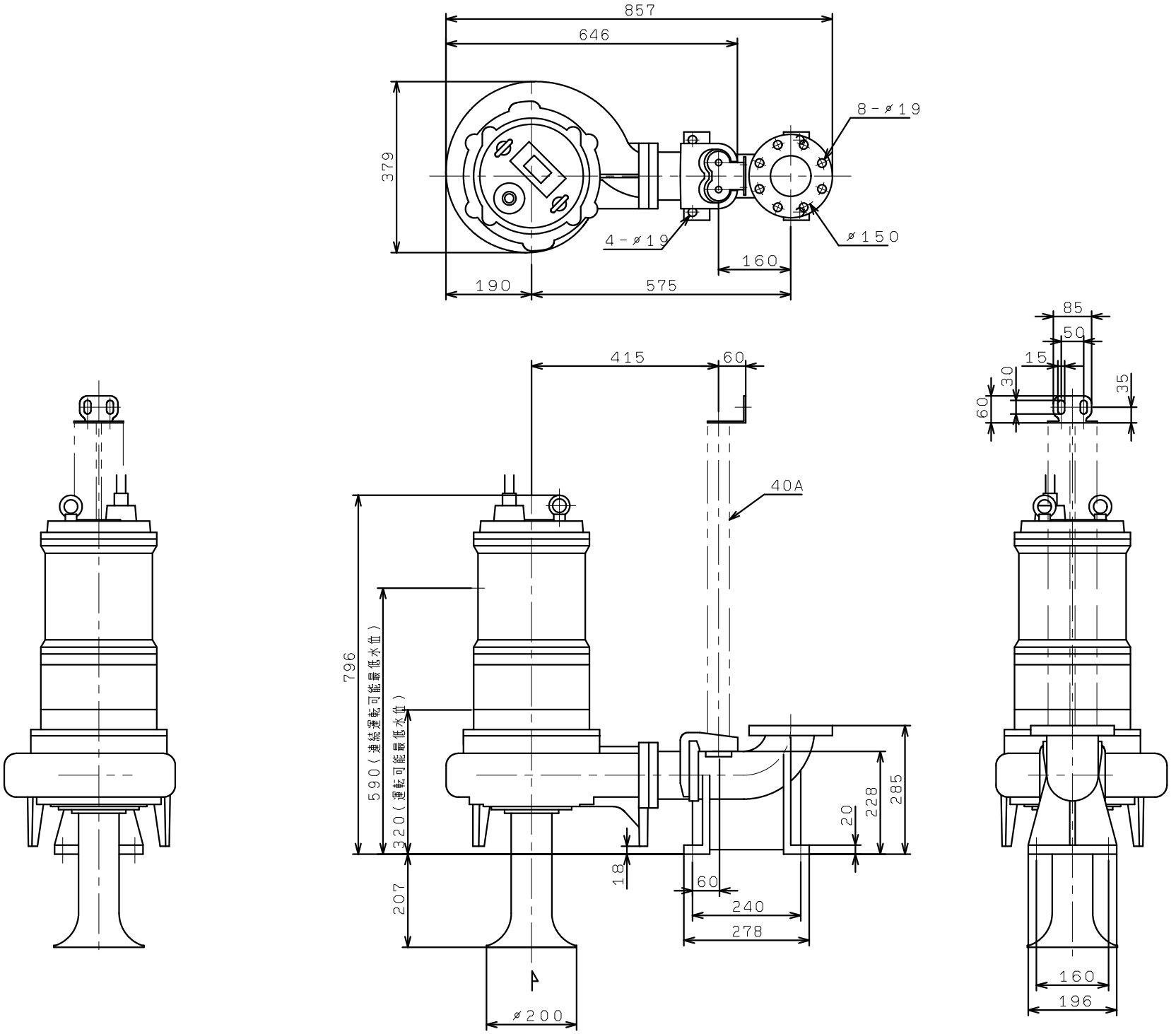
857
646
379
8-ø19
4-ø19
ø150
160
190
575
415
60
40A
796
590(連続運転可能最低水位)
320(運転可能最低水位)
207
18
60
240
278
20
228
285
ø200
85
50
15
30
35
60
160
196