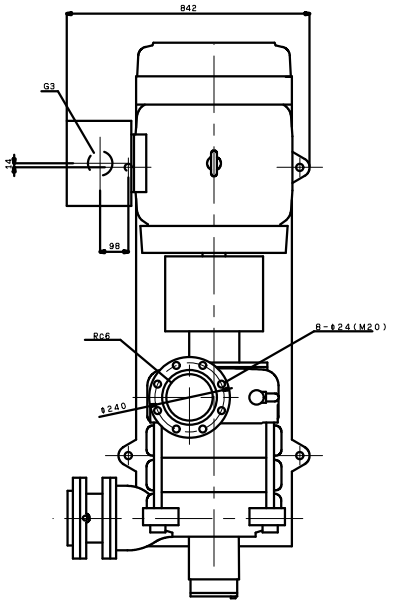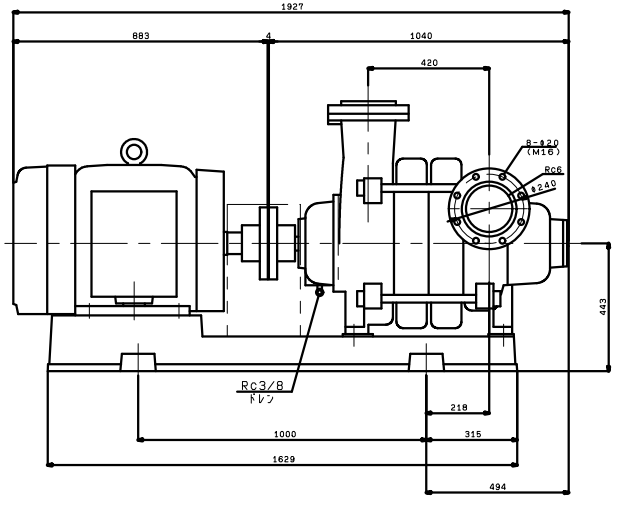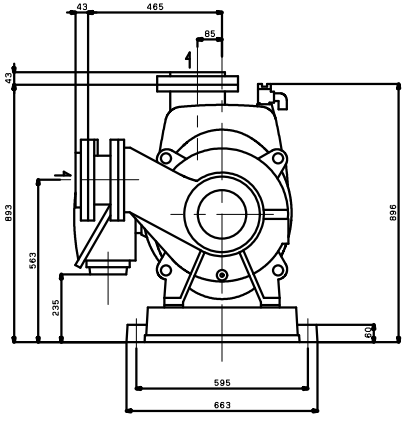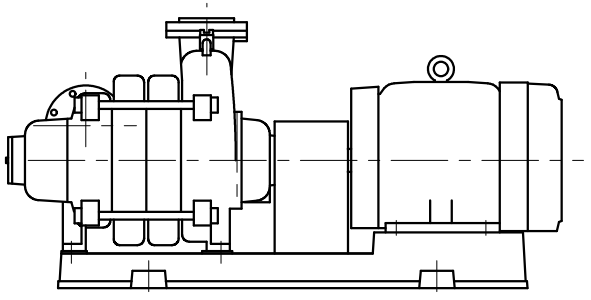TVS-R1506X3ME75
(VC30)